Dispositivi per Trasporto e sollevamento 2013

MV Ventilatori industriali

Novità

Ventilatore trasportabile e 4 piedini in gomma antivibranti.
Adatto per l'evacuazione ad aria dei fumi caldi di saldatura, segatura, fumi, gas, odori, polvere o altri contaminati dell'aria.
Usato per l'alimentazione di aria fresca in zone poco ventilate
Adatto per il raffreddamento, ventilazione, essiccazione e di areazione di grandi spazi come le fabbriche, officine, magazzini, cantieri, silos, cisterne ecc
In combinazione con il tubo opzionale, facilitano la fornitura e la rimozione delle masse d'aria su lunghe distanze, mantenendo la macchina fuori dalla zona contaminata, es. Cisterne.

Tipo	MV 30	MV 50	MV 60
Codice	JUC626030	JUC626050	JUC626060
Diametro cesto	380 mm	580 mm	685 mm
Ø della girante	300 mm	500 mm	600 mm
Portata d'aria	65 m³/min	150 m³/min	240 m³/min
Numero di giri	2800 rpm	1400 rpm	1400 rpm
Potenza	550 W 230V	1100 W 230V	2000 W 230V
Dimensioni mm	420 x 380 x 380	670 x 670 x 485	770 x 770 x 575
Peso	15 kg	39 kg	64 kg

Optional

Codice	JUC626130	JUC626150	JUC626160
Ø tubo flessibile	300 mm	500 mm	605 mm
Lunghezza tubo	10 mt	10 mt	10 mt

GAMMA ZINKEN
Viale Lombardia, 10/D
20081 Cassinetta di Lugagnano (MI)
Tel.+39-02 9425210 - 02 9425211
Fax +39 02 9420622 / +39 02 39304902
info@gammazinken.it www.gammazinken.it

Le foto non sono impegnative. Il produttore si riserva il diritto di apportare modifiche e migliorie ai suoi prodotti senza obbligo di preavviso.
Tutti i diritti di copia e riproduzione anche parziale sono riservati.

Transpallet professionale serie PHW

Barra di traino ergonomica, antiscivolo con ulteriore rivestimento in plastica

Sistema di guida con rotazione di 210° per ruotare in spazi ristretti

Transpallet professionale serie PHW movimentazione manuale, stabile, di alta qualità per il duro uso quotidiano - disponibile anche con le forche corte e lunghe
Robusto dispositivo idraulico di sollevamento e abbassamento
Pompa idraulica con pistone cromato e valvola di sovrapressione a funzionamento regolare e dolce
Velocità di abbassamento mediante sensibile valvola di regolazione continua
Telaio e forcella monoscocca, molto stabile e resistente alle torsioni
Barra di traino ergonomica, antiscivolo con ulteriore rivestimento in plastica
Tre funzioni utilizzabili con una sola mano leva (sollevamento, abbassamento, pos. neutrale)
Solo 11 colpi di barra di traino per raggiungere l'altezza di sollevamento max
Movimento facilitato anche con carichi pesanti grazie alle super-ruote in alluminio con rivestimento in gomma e ruote forcella gradino in poliuretano
Cuscinetti a sfera di precisione in tutte le ruote e rotelle
Tipo PHW 2000 tipo economico
Tipo PHW 2505 serie professionale

Il rullo supplementare nella punta della forca facilita la guida in presenza di gradini e asperità e entrando nelle palette lateralmente

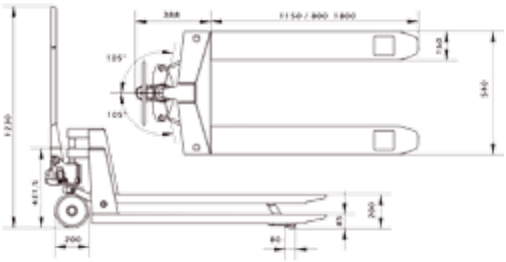

Modello	PHW 2000	PHW 2505	PHW 2505 K	PHW 2005 L
Art	JUC6150200	JUC6150255	JUC6150256	JUC6150257
Portata	2 t	2.5 t	2.5 t	2 t
Totale larghezza	540 mm	540 mm	540 mm	540 mm
Larghezza forche	150 mm	160 mm	160 mm	160 mm
Lunghezza forche	1150 mm	1150 mm	800 mm	1800 mm
Min. forche altezza	75 mm	85 mm	85 mm	85 mm
Max. forche altezza	190 mm	200 mm	200 mm	200 mm
Sollevamento	115 mm	115 mm	115 mm	115 mm
Angolo di sterzata	210°	210°	210°	210°
Ruote timone Ø	180 x 50 mm	200 x 50 mm	200 x 50 mm	200 x 50 mm
Ruore forche Ø	73 x 55 mm	80 x 70 mm	80 x 70 mm	80 x 70 mm
Peso	55 kg	84 kg	71 kg	122 kg

PHS 1 - Fermo di stazionamento per transpallet

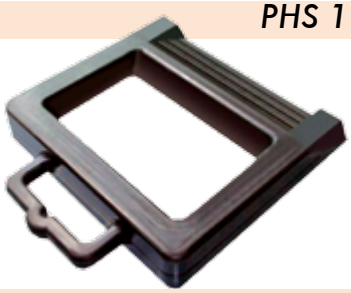

Esempio di applicazione

Bloccaggio per transpallet per esempio in un camion o durante il carico del pallet.
Uso semplice, struttura in gomma resistente con manico in plastica dura

Tipo	**PHS 1**
Codice	JUC6150001
Dimensioni mm	295x290x50
Peso	1,47 kg ca.

ETR 4/150 Set 4 pz angoli ruota

Per lo spostamento rapido e semplice di oggetti e mobili
Ridotta altezza di carico per un trasporto sicuro
Alloggiamento saldato in lamiera d'acciaio
Area di carico con rivestimento antiscivolo

Tipo	ETR 4/150
Codice	JUC6197150
Portata	150Kg
Ruote per angolo	3 x 4 pz
Altezza supporto	12 mm
Dimensioni	255x255x85 mm
Peso	2 x 4 pz kg ca.

PHW 2002 Transpallet prof. con bilancia elettronica

PHW 2002WE visualizzazione del peso divisioni di 5 kg
Grande pannello di controllo facile da usarecon solo 2 pulsanti

PHW 2002 WP stampante per il peso integrata
Grande pannello di controllo
4 tasti auto-esplicativo con "click" quando si preme il pulsante
Molto facile da usare anche con i guanti

PHW 2002 WE

PHW 2002 W

Stesse caratteristiche tecniche della serie PHW
Bilancia elettronica di alta qualità integrata in un alloggiamento in acciaio
Display LCD a sei cifre per libbre o chilogrammi e grammi, ben leggibile anche di lato
Tipo WE visualizzazione sul display con divisione di 5 kg (tolleranza di misura del 0,8% del peso)
Tipi W e WP visualizzazione sul display con divisione di 1 kg (tolleranza di misura del 0,1% del peso)
Visualizzazione dei messaggi di errore
Parte elettronica affidabile secondo la norma DIN IP65 contro polvere e umidità
Temperature di esercizio da -10 ° a 40 ° C e 10% ad una umidità relativa del 95%
Correzione Tara, peso lordo / netto, peso totale e sommando funzione per seriale pesatura
Spegnimento automatico dopo tre minuti garantite min. 4200 operazioni di pesatura
Alimentatore esterno per mezzo di batterie da 1,5 V

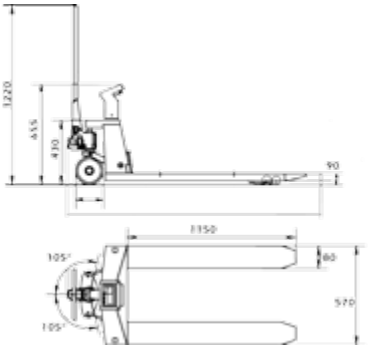

Modello	PHW 2002 WE	PHW 2002 W	PHW 2002 WP
Art	JUC6150264	JUC6150262	JUC6150263
Portata	2 t	2 t	2 t
Larghezza totale	540 mm	570 mm	570 mm
Larghezza forche	205 mm	182 mm	182 mm
Lunghezza forche	1150 mm	1150 mm	1150 mm
Min. forche altezza	85 mm	85 mm	85 mm
Max. forche altezza	200 mm	200 mm	200 mm
Sollevamento	115 mm	115 mm	115 mm
Angolo di sterzata	210°	210°	210°
Ruote timone Ø	200 x 50 mm	200 x 50 mm	200 x 50 mm
Ruore forche Ø	80 x 70 mm	80 x 70 mm	80 x 70 mm
Batterie (Incluse)	2 x bat.1.5 V (AA)	4 x bat. 1.5 V (AA)	4 x bat. 1.5 V (AA)
Peso	80 kg	130 kg	132 kg

UC HR 1000 Sollevatore con ruota

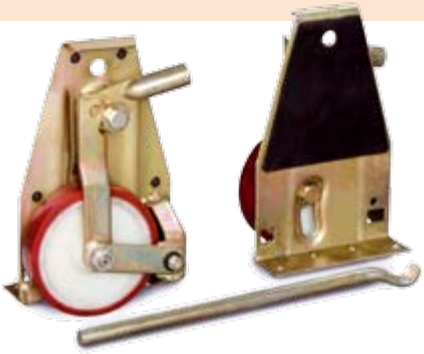

Kit di 2-pezzi route e una leva di sollevamento
Per il trasporto di oggetti pesanti come armadi, ecc
Cremagliera in lamiera di acciaio zincata
Superficie di contatto con rivestimento in gomma, ruote con copertura in poliuretano - Facile utilizzo:

Sollevamento del carico per mezzo della leva paranchino
Inserire la piastra del rullo di sollevamento sotto l'oggetto
Sollevare il carico spostando la leva eccentrica utilizzando la leva
Procedendo nello stesso modo con il secondo rullo di sollevamento sul lato opposto

Tipo	HR 1000
Codice	JUC6191000
Portata	1 Ton (500Kg x2)
Dim ruota	ø 138 x 28 mm
Altezza inserimento	12 mm
Altezza max	50 mm
Peso	10 kg ca.

PHH Transpallet prof. con elevazione a pantpgrafo

Robusto dispositivo di sollevamento e abbassamento completamente idraulico
Affidabile pompa idraulica con pistone cromato e valvola di sovrapressione
Velocità di discesa per mezzo di sensibile valvola di regolazione continua
Sollevamento meccanico ad azione rapida per raggiungere l'altezza massima della forcella di 800 mm
Telaio e forcella di costruzione monoscocca stabile e resistente alle torsioni
Facilmente manovrabile con un angolo di sterzo di 210 °
Forma ergonomica barra di rimorchio con rivestimento in plastica
Facile spostamento anche di carichi pesanti commutando dalla posizione di pompaggio in posizione neutra
Movimentazione carichi estremamente tranquilla grazie alle ruote in alluminio dotate di battistrada in gomma piena e forche su rulli in poliuretano
Cuscinetti a sfere di precisione in tutte le ruote e rulli esenti da manutenzione

Sollevamento completamente idraulico e abbassando dispositivo hardchromed :pistone e valvola di sovrapressione
La velocità di abbassamento viene automaticamente ridotta per carichi pesanti
Meccanismo di sollevamento rapido per raggiungere la massima altezza

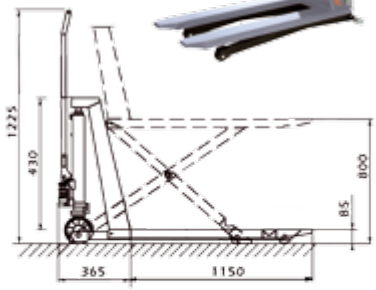

Grazie all'altezza del telaio di soli 430 millimetri applicabile è universalmente

Quando viene alzato da una certa altezza in su, il carrello elevatore viene supportato su fermi di sostegno. In questo modo viene evitato uno spostamento accidentale

Modello	PHH 1001
Art	JUC6150100
Portata	1 t
Larghezza totale	540 mm
Larghezza forche	160 mm
Lunghezza forche	1150 mm
Min. forche altezza	85 mm
Max. forche altezza	800 mm
Sollevamento	715 mm
Angolo di sterzata	210°
Ruote timone Ø	180 x 50 mm
Ruore forche Ø	74 x 50 mm
Altezza Chassis	385 mm
Dimensioni mm	1515x540x1225
Peso	122 kg

GH Posizionameno motore

Ideale per l'installazione e la rimozione di cambi, assi, differenziali e di altri servizi e di manutenzione
Azionamento idraulico con pompa a pedale regolabile, che permette un lavoro autonomo ed avere le mani libere
Abbassamento del carico tramire un regolatore manuale
Con 4 ruote piroettanti per facilitare le manovre

Tipo	GH 500	GH 600 PRO	GH 1500 PRO
Codice	JUC6201402	JUC6201403	JUC6201404
Portata	0,5 ton	0,6 ton	1,5 ton
Altezza Min.	1135 mm	1130 mm	1195 mm
Altezza Max.	1950 mm	1970 mm	1985 mm
Dimensioni mm	1100x260x270	1130x330x230	1160x310x220
Peso	28 kg	34 kg	55,5 kg

MMB 450 Supporto montaggio motore

Rulli di guida per la migliore manovrabilità
Supporto montato su cuscinetto
Regolabile in cinque posizioni con una portata di 450 kg

Tipo	MMB 450
Codice	JUC6201400
Portata	0,5 ton
Campo di regolazione	150 mm
Lunghezza assiale	1500 mm
Dimensioni mm	1540x150x110
Peso	22 kg

PHH E Transpallet prof elevazione elettro-idraulica

Pompa idraulica di alta qualità con pistone cromato e valvola di sovrapressione

Quando viene alzato da una certa altezza in su, il carrello elevatore viene supportato su fermi di sostegno. In questo modo viene evitato uno spostamento accidentale

La barra di traino di forma ergonomica può essere azionata con una sola mano ed è inoltre rivestita in plastica per un comfort ottimale

Dotazione:
· Batteria 12 V
· Carica batterie

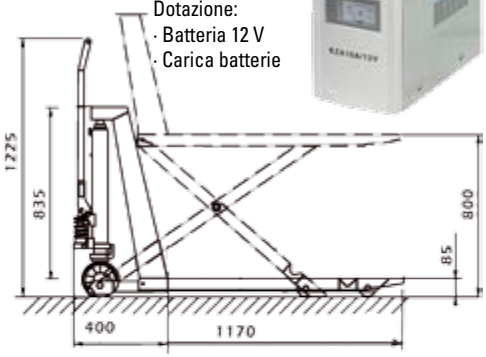

Dispositivo di sollevamento e abbassamento elettroidraulico robusta
La velocità di abbassamento viene automaticamente ridotta per carichi pesanti, per evitare danni
Display a LED dello stato di carica della batteria

Robusto dispositivo di sollevamento e abbassamento elettroidraulico
Affidabile pompa idraulica con pistone cromato e valvola di sovrapressione
Doppio uso azionamento elettrico e manuale, ad esempio durante il processo di carica della batteria
Abbassamento manuale, velocità regolabile tramite valvola di rilascio sensibile, variazione continua e senza scatti
Altezza massima forche di 800 mm
Telaio e forcella di costruzione monoscocca stabile e resistente alle torsioni
Barra di traino ergonomica con ulteriore rivestimento plastico
Facilmente manovrabile con elevato angolo di sterzata di 210 °
Traslazione estremamente morbida grazie a ruote in alluminio dotate di battistrada in gomma piena e rulli forche in poliuretano
Cuscinetti a sfere di precisione in tutte le ruote e rulli esenti da manutenzione
Con batteria esente da manutenzione con un tempo di funzionamento di cinque ore (12 V / 60 Ah) e dispositivo di carica di serie

Modello	PHH 1002 E
Art	JUC6150103
Capacità di sollevamento	1 t
Larghezza totale	540 mm
Larghezza forche	160 mm
Lunghezza forche	1170 mm
Min. forche altezza	85 mm
Max. forche altezza	800 mm
Sollevamento	715 mm
Angolo di sterzata	210°
Ruote timone Ø	180 x 55 mm
Ruore forche Ø	75 x 50 mm
Altezza Chassis	835 mm
Batteria	12 V / 60 Ah
Potenza motore	800 W
Dimensioni mm	1570x540x1225
Peso	169 kg

UF 230 Base mobile regolabile

Facilie dislocazione delle vostre macchine
Ruote pivottanti 360 °
I fori permettono di impostare diverse dimensioni
Piedini di stazionamento antivibranti e regolabili per l'allineamento della macchina
Di serie con due ruote di guida e freni di stazionamento
Costruzione sicura e stabile
Montaggio rapido e facile

Tipo	UF 230
Codice	JUC6190230
Portata	230 kg
Dim quadro min	280 x 280 mm
Dim quadro max	890 x 890 mm
Dim rettangolo min	430 x 480 mm
Dim rettangolo max	1290 x 480 mm
Rialzo macchina	25 mm
Peso	7,7 kg

GHHW 1000 carrello elevatore manuale

Robusto e adatto per il carico e scarico dei veicoli
Facilita la movimentazione e il trasporto in magazzino e nel luogo di lavoro
Nessuna scintilla a causa della parte elettrica e senza campi elettromagnetici quindi adatto anche per materiali infiammabili o esplosivi
Robusta struttura in profilato d'acciaio con saldature di alta qualità
Larghezza forche per il sollevamento di carichi stabili
Economico, dispositivo di sollevamento con pompa idraulica ad azionamento manuale
Si adatta bene in tutte le aperture delle porte e magazzini di stoccaggio riempiti completamente grazie alla sua struttura compatta
Ruote libere e le ruote posteriori girevoli su sfere in nylon per il buon funzionamento esenti da manutenzione
La funzione di sollevamento può essere facilmente gestita tramite un pedale o una leva a mano

Il pedale permette di sollevamento con un minimo sforzo

L'impugnatura ergonomica può essere azionata con una sola mano
Comfort ottimale grazie al rivestimento in plastica

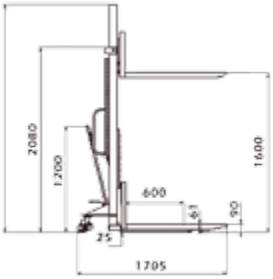

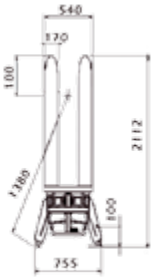

Modello	GHHW 1000
Art	JUC6151016
Capacità di sollevamento	1 t
Larghezza totale	755 mm
Larghezza forche	540 mm
Larghezza forca	170 mm
Lunghezza forche	1150 mm
Min. forche altezza	90 mm
Max. forche altezza	800 mm
Sollevamento	1600 mm
Angolo di sterzata	210°
Ruote timone Ø	147 x 40 mm
Ruore forche Ø	83 x 60 mm
Altezza Chassis	2080 mm
Velocità Di salita	25 mm/s
Velocità di discesa	manuale
Raggio di curvatura	1380 mm
Larghezza min corridoio	2112 mm
Baricentro carico	600 mm
Dimensioni mm	2112x755x2080
Peso	230 kg

MH1 Sgabello di montaggio

Sgabello di montaggio facilmente pulibile
Robusto telaio in acciaio con ruote pivottanti
Pratica vaschetta porta attrezzi
Regolazione altezza con elevazione a gas

Tipo	MH 1
Codice	JUC6201900
Dimensioni mm	380 x 380 x 440
Peso	5,7 kg

MRB 40 KS Carrello sotto auto

Ergonomico con poggiatesta imbottito
Maniglia di trasporto e sei ruote resistenti all'olio
Pratici contenitori laterali per riporre utensili
Facile da pulire

Tipo	MRB 40 KS
Codice	JUC6201801
Dimensioni mm	1010 x 475 x 130
Peso	4,8 kg

KRL 1Slider Carrello Sgabello di montaggio

Slittino di montaggio e sgabello, pieghevole risparmia spazio
Robusta struttura in acciaio con seduta e schienale imbottita, sette ruote

Tipo	KRL 1
Codice	JUC6201802
Dimensioni mm	485 x 400 x 440
Dimensioni steso mm	1020 x 400 x 140
Peso	6,7 kg

FHT 500 Carrello con elevazione a pantografo

Sistema di elevazione e discesa idraulico
Il controllo della discesa avviene tramite la leva posta sull'impugnatura

Robuste ruote con protezione e freno sulle due pivottanti per dare il massimo della sicurezza

Per una corretta posizione di lavoro
Elevazione idraulica del piano con pompa a pedale
Il sistema sicuro di sovraccarico e fermo fine corsa provvede alla protezione della pompa
Ruote robuste con protezione anti schiacciamento (del vostro piede) per il massimo della sicurezza
Due ruote pivottanti e provviste di freno a pedale
Leva di rilascio del circuito idraulico per la discesa del piano
Valvola di sicurezza contro il sovraccarico
Struttura robusta in acciaio

Modello	FHT 500
Codice art	JUC6150500
Portata max.	500 Kg
Altezza MAX pianale	900 mm
Altezza min. pianale	340 mm
Lunghezza pianale	855 mm
Larghezza pianale	500 mm
Diametro ruota	127 mm
Altezza impugnatura	970 mm
Peso	87 Kg

SHT Tavola ad elevazione idraulica

Indispensabile per lavorare in modo ergonomico in altezza di lavoro ideale
Utilizzabile a piattaforma chiusa
Unità di controllo separata con 3 metri di cavo, tasti di comando pulsante di arresto di emergenza
Sollevamento e abbassamento variabile e piacere in qualsiasi posizione
Struttura robusta in acciaio verniciato a polvere epossidica
Stabilità garantita
Rotaie di sicurezza circonferenziali
Soddisfa i criteri di sicurezza della EN 1570
Cilindro ad alta pressione con funzione di doppia sicurezza

Tipo	SHT 1000	SHT 2000
Codice	JUC6154100	JUC6154200
Portata	1 ton	2 ton
Altezza min	190 mm	190 mm
Altezza max	1010 mm	1010 mm
Velocità di salita	40 mm/sec	22 mm/sec
Potenza	0,75 W	0,75 W
Tempo di salita	25 sec	40 sec
Dim. tavolla mm	1300x800	1300x800
Peso (al paio)	220 kg	280 kg

SHT 1001G, 1001U Tavola sottile ad elevazione idraulica

Indispensabile per lavorare in modo ergonomico in altezza di lavoro ideale
Utilizzabile con piattaforma chiusa
Compresoa rampa di carico - così è facile entrare ed uscire con transpallet
Unità di controllo separata con 3 metri di cavo, tasti di comando pulsante di arresto di emergenza
Sollevamento e abbassamento variabile a piacere in qualsiasi posizione
Struttura in acciaio rubusta per una stabilità ottimale
Soddisfa i criteri di sicurezza della EN 1570
Stelo pistone cromato
Tipo SHT 1001 U piattaforma a U, così un facile accesso con i pallet da carrello elevatore

Tipo	SHT 1001 G	SHT 1001 U
Codice	JUC6153100	JUC6153101
Portata	1 ton	1 ton
Altezza min	80 mm	80 mm
Altezza max	760 mm	760 mm
Velocità di salita	42 mm/sec	42 mm/sec
Potenza	0,75 W	0,75 W
Tempo di salita	18 sec	18 sec
Dim interne tavola	-	1050x585 mm
Dim. tavolla mm	1450x1140	1450x1140
Peso (al paio)	250 kg	235 kg

HKRS 1000 Martinetto idraulico per carrozzieri

Kit idraulico in una valigia di plastica con ruote
Confezionato occupa pochissimo spazio: portatile, compatto e pratico
Dotazione standard:
Pompa a mano con tubo flessibile, cilindro di pressione, basetta, testa di gomma, supporto con piastra di gomma, supporto a V 90 °, piastra di supporto a coste, bullone adattatore con filettatura, kit tubo di allungamento

Tipo	HKRS 1000
Codice	JUC6201200
Portata	10 ton
Lunghezza min	460 mm
Corsa cilindro	150 mm
Dimensioni mm	1000x450x210
Peso	31 kg

MH 680 - Alza moto e quad compatto

Per la riparazione di veicoli a due ruote e Quad
Elevata stabilità e capacità di carico fino a 680 kg nonostante dimensioni compatte
Adatto per piccole botteghe e privati, pieghevole, poco spazio richiesto
Sicuro. Le imbracature incluse nella fornitura consentono di lavorare in modo sicuro
Rulli con freni di stazionamento
Facile da utilizzare, alzata a pedale

Tipo	MRB 40 KS
Codice	JUC6201801
Portata	680 kg
Altezza min	140 mm
Altezzamax	410 mm
Dimensioni mm	864 x 396 x 315
Peso	35 kg

MHB 400 Piattaforma elevazione moto

Ideale per riparazioni di ciclomotori, scooter e moto carenate fino a 400 kg
Design compatto, quindi particolarmente indicato per piccoli laboratori
Facile da utilizzare, alzata a pedale
Ampio spazio e rampa per una facile manovrabilità del veicolo

Tipo	MRB 40 KS
Codice	JUC6201501
Portata	400 kg
Altezza min	180 mm
Altezzamax	760 mm
Dimensioni mm	2200 x 654 x 180
Peso	135 kg

KR 2000 Rampa auto

Estremamente robusta, struttura in acciaio saldato, capacità di carico fino a 2 t
Più sicurezza quando si lavora sopra e sotto il veicolo, posizionamento facile
Extra ampia con una larghezza carrabile di 210 mm

Tipo	KR 2000
Codice	JUC6202000
Portata in coppia	2000 Kg
Dimensionimm	850 x 325 x 275
Peso	5,6 kg (11,2 Kg)

MMB 500 Ponte di montaggio motore

Traversa di assemblaggio con catena di sicurezza stabile e tiranti regolabili
Permette una rapida, il posizionamento del motore in sicurezza
Agevola il montaggio e lo smontaggio del cambio, senza ulteriore fissaggio dal basso
Per posizionare motori trasversali e longitudinali nel telaio
Piedini di sostegno regolabili manualmente con manopole per un adattamento ottimale ad una eventuale inclinazione del vano motore

Tipo	MMB 500
Codice	JUC6201700
Portata	0,5 ton
Campo di regolazione	150 mm
Lunghezza assiale	1500 mm
Dimensioni mm	1540x150x110
Peso	22 kg

MP 680 Posizionameno motore

Per lo smontaggio del gruppo motore in combinazione con paranchi a motore o a catena
Determinazione rapida del baricentro con la comoda manovella e vite senza fine
Quattro pratiche stabili catene di fissaggio
Leggero e maneggevole

Tipo	MP 680
Codice	JUC6201701
Portata	680 Kg
Dimensioni mm	445x65x190
Peso	5,5 kg

UB Coppia Supp statico di sicurezza

Foto: UB6000

Robusta struttura a V saldata con base larga
Piedini piatti, ampi per distribuire il carico sul pavimento dell'officina, asfalto o altro terreno
· UB 3000 regolabile in dieci posizioni, capacità di carico 3 t
· UB 6000 regolabile in 13 posizioni, capacità di carico 6 t

Tipo	UB 3000	UB 6000
Codice	JUC6201300	JUC6201301
Portata	3 ton	6 ton
Altezza min	288 mm	395 mm
Altezza max	425 mm	605 mm
Posiz. intermedie	10	13
Dimensioni mm	225x205x360	310x265x460
Peso (al paio)	7 kg	13,6 kg

RWH Cric idraulico a carrello

Con rulli di carico e di guida in ghisa

RWH 2

Tipo corto, maneggevole - Compatto e stabile - Maniglia per il trasporto

RWH 2.5

Inclusa prolunga per estendere l'altezza di elevazione

2 punti di alzata:

uno punto per la funzione di alzata rapida, con un solo colpo si arriva nel punto di fissaggio al veicolo, secondo punto sollevamento agevole del veicolo.

Prolunga regolabile per adattarsi anche su veicoli più alti

Tipo	RWH 2	RWH 2,5
Codice	JUC6201100	JUC6201101
Portata	2 ton	2,5 ton
Altezza Min.	130 mm	150 mm
Altezza Max.	345 mm	530 mm
Dimensioni mm	480x220x150	680x290x185
Peso	9,6 kg ca.	18 kg ca.

RWHA Cric idraulico a carrello tipo sport

Extra piatto, particolarmente adatto per le auto ribassate

Comando valvola interno posto nella leva della pompa

Discesa lenta e sicura del carico

Agevole sollevamento per mezzo del sistema idraulico e leve lunghe

Due comode maniglie laterali in alluminio

RWHA 1500

Robusta struttura in alluminio

Piastra di gomma sulla sella e rivestimento della leva pompa proteggere la carrozzeria

Incl. carico stabile a rulli cilindrici

RWHA 2500

Struttura robusta in alluminio e acciaio

Tipo	RWHA 1500	RWHA 2500
Codice	JUC6201106	JUC6201109
Portata	1,5 ton	2,5 ton
Altezza Min.	85 mm	100 mm
Altezza Max.	445 mm	465 mm
Dimensioni mm	660x294x170	650x292x17
Peso	19,5kg ca.	24,4 kg ca.

PV 680 Sollevatore idraulico posizionamento auto

Spostamento di veicoli, anche di auto danneggiate, chiuse o bloccate

Consente movimenti laterali e rotazione sul posto

Ottimale per le manovre in spazi ristretti, come ad esempio concessionarie auto

Light-ponderata struttura in alluminio con una capacità di carico di 680 kg

Rulli di guida anche per migliore manovrabilità

Facile da utilizzare, alzata a pedale

Tipo	MRB 40 KS
Codice	JUC6201600
Portata	680 kg
Dimensioni mm	68 x 65 x 22
Peso	19,5 kg

WK 2000 Gru sollevamento motore

Portata a seconda della proiezione da 0,5 a 2 t

Risparmio di spazio grazie al basamento pieghevole

Tipo	WK 2000
Codice	JUC6201401
Portata	0,5÷2 ton
Altezza Min.	25 mm
Altezza Max. 40/20 t	2300 mm
Dimensioni mm	1800x1040x1568
Peso	111,5 kg

SRWH Cric idraulico a carrello speciale

Funzione alzata rapida: con una sola corsa del pedale nel punto di fissaggio del veicolo

SRWH 3000 QL

SRWH 3000 LF

Tutti i comandi sono posti sulla leva

Design lungo: molto utile in presenza di grandi telai

Rulli di carico e di guida in ghisa

SRWH 3000 QF

leva della pompa in due pezzi con impugnatura in gomma per il sollevamento sicuro e facile dei carichi
Comando valvola rotativo tramite leva della pompa
Rulli di carico e di guida in ghisa
Superficie del disco di supporto extra ampia

SRWH 3000 LF

Perfettamente adatto per telaio lungo grazie alla sua forma allungata
Basso profilo del pattello adatto per veicoli con telaio ribassato
Facile sollevamento al punto di partenza per mezzo della leva
Velocità di discesa lenta, sicuro durante l'utilizzo
Piastre di supporto di grandi dimensioni con strato di gomma per un supporto ottimale, protegge i punti di sollevamento e il veicolo
Porta attrezzi integrato con tappetini di gomma

Tipo	SRWH 3000 QL	SRWH 3000 LF
Codice	JUC6201103	JUC6201105
Portata	3 ton	3 ton
Altezza Min.	145 mm	140 mm
Altezza Max.	500 mm	525 mm
Dimensioni mm	685x346x180	1154x360x190
Peso	38 kg ca.	45 kg ca.

SRWH PRO - Cric idraulico a carrello Professionale

SRWH PRO 2000

SRWH PRO 1500 L

Robusto telaio, compatto e poco ingombrante
Grande disco di supporto per la massima sicurezza durante il sollevamento del carico
Centratura rapida del carico grazie alla forma della sella di sollevamento
Rulli di carico e guida in tecnopolimero per il posizionamento a basso rumore
SRWH-PRO 1500 L con una lunghezza di 1085 mm è l'ideale per veicoli lunghi come furgoni ecc
In caso di sovraccarico della valvola di sicurezza commuta su funzionamento a vuoto del asta di sollevamento - altezza di sollevamento raggiunta viene mantenuta
Asta di sollevamento dotata di maniglia ergonomica rivestita in gomma
La leva della pompa agisce sulla valvola rotativa

Tipo	SRWH Pro 2000	SRWH Pro 1500L
Codice	JUC6201115	JUC6201116
Portata	2 ton	1,5 ton
Altezza Min.	130 mm	135 mm
Altezza Max.	405 mm	720 mm
Dimensioni mm	760x480x200	1120x480x200
Peso	33,5 kg ca.	50 kg ca.

HSWH Martinetti idraulici per auto

Martinetto idraulico con stelo regolabile e piattello dentellato
Cilindro estremamente robusto
Può essere posizionato ad una quota molto bassa
Grazie alla sua piastra base in ghisa speciale che garantisce un'ottima stabilità
Pompa con forma liscia, in due pezzi con leva per l'azionamento della valvola
Molto robusto, stabile e durevole grazie a pareti rinforzate

Tipo	HSWH 3	HSWH 5
Codice	JUC6201000	JUC6201001
Portata	3 ton	5 ton
Altezza Min. (A)	194 mm	216 mm
Corsa pistone (B)	118 mm	127 mm
Regolazione vite (C)	60 mm	70 mm
Altezza Max. (D)	372 mm	413 mm
Dim. base (ExF)	92x100 mm	96x112 mm
Peso	3,6 kg ca.	4,5 kg ca.

WWH 40000PH Cric Pneumo-idraulico a carrello

Comprese due prolunghe da 45 e 75 mm

Bloccaggio di posizione alla fine della leva facilita le manovre

Operazioni gestite da manopola di sicurezza con attacco compressore

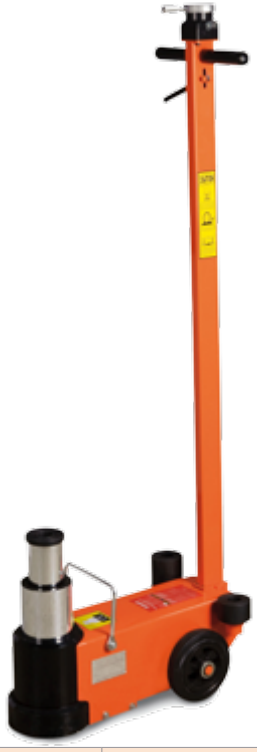

Controllo sollevamento e abbassamento tramite aria compressa
Necessario un compressore che fornisca aria comp. 6-10 bar
Pistone cromato con superficie liscia e rettificata
Costruzione compatta, corto, con ruote stabili realizzate in ghisa grigia e rivestimento in PU
Facile manovrabilità con una impugnatura a T e dotato di maniglia di trasporto
Due prolunghe extra realizzati in ghisa grigia con altezze di 75 e 45 mm
Solleva fino a 40 t

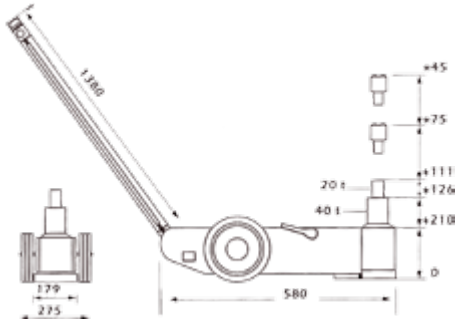

Tipo	WWH 40000 PH
Codice	JUC6201107
Portata	20÷40 ton
Altezza Min.	210 mm
Altezza Max. 40/20 t	336/447 mm
Aria compressa	6 ÷10 bar
Dimensioni mm	580x275x447
Peso	56 kg ca.

HSWH Martinetto idraulico professionale per auto

Valvola di sicurezza protegge il cilindro contro il sovraccarico
Una valvola di sicurezza interna evita una cattiva regolazione
Pistone cromato duro e vite di fermo con superficie liscia per un lavoro duraturo
Leva zincata lunga permette un facile pompaggio
Saldature e connessione a vite di alta qualità per la massima durata
Struttura rinforzata in posizioni critiche molto sollecitate
Protezione di arresto evita l'eccessiva estensione e bloccaggio del cilindro
Doppia pompa sigillata per aumentare la potenza
Struttura di base estremamente robusta saldata, adatta per usi più impegnativi
Basamento concavo garantisce la distribuzione del carico centrale

Tipo	HSWH-pro 5	HSWH-pro 10	HSWH-pro 20	HSWH-pro 30
Codice	JUC6201015	JUC6201016	JUC6201017	JUC6201018
Portata	5 ton	10 ton	20 ton	30 ton
Altezza Min. (A)	212 mm	220 mm	241 mm	244 mm
Corsa pistone (C)	110 mm	115 mm	115 mm	108 mm
Regolazione vite (B)	146 mm	148 mm	165 mm	140 mm
Altezza Max. (D)	468 mm	483 mm	521 mm	492 mm
Dim. base (ExF)	110x112 mm	124x127,5 mm	124x127,5 mm	124x127,5 mm
Dimensioni mm	110x112x468	124x127x483	165x161x521	186x174x492
Peso	4,9 kg ca.	7,4 kg ca.	13,1 kg ca.	15,8 kg ca.

USZ Cavo a trazione universale

USZ 3200

USZ 750

Adatto a compiti gravosi di sollevamento e trazione
Struttura resistente alla corrosione e agli urti, può essere usato sia orizzontalmente che verticalmente
Ganasce disposte in parallelo proteggono la corda di traino distribuiscono il carico uniformemente
Semplice gestione dei cavi, alta velocità operativa
Dotato di protezione da sovraccarico

Tipo	USZ 750	USZ 1500	USZ 3200
Codice	JUC6170508	JUC6170516	JUC6170532
Carico di trazione	800 Kg	1,6 ton	3,2 ton
Leva a carico nom.	343 N	441 N	441 N
Cavo avanz. / doppia corsa	52 mm	55 mm	28 mm
Ø corda	8,3 mm	11 mm	16 mm
Lunghezza corda	20 m ca.	20 m ca.	20 m ca.
Peso	7,3 Kg	14,5 Kg	22 Kg

ESW 900 Verricello a fune elettrico

Tipo	ESW 900
Codice	JUC6190900
Carico di trazione	900 Kg
Lunghezza corda	9 m
Ø corda	5,6 mm
Corrente nominale	25 A
Potenza	300 W
Voltaggio	12 V DC
Velocità di trazione	0,6 m/min
Dimensioni mm	570x485x250
Classe di protezione	IP 54
Peso	31 kg

Compatto e robusto - Specifico per i veicoli, ad es furgoni e pick-up
Frizione regolabile per proteggere l'argano contro il sovraccarico
Diametro corda Ø 5,6 mm - Protezione motore IP 54

MES Verricello mini

Interruttore di sicurezza
Altezza di sollevamento con / senza carrucola di rinvio di 12 m / 6 m
Interruttore con isolamento di protezione secondo IP54
Microswitch di finecorsa in posizione di arresto superiore ed inferiore

Tipo	MES 250	MES 600	MES 990
Codice	JUC6198125	JUC6198160	JUC6198199
Portata senza / con carrucola	125 / 250 Kg	300 / 600 Kg	500 / 990 Kg
Alimentazione	230 V / 50 Hz	230 V / 50 Hz	230 V / 50 Hz
Ø corda	3 mm	3 mm	3 mm
Vel. senza / con carrucola	10/5 m/min	10/5 m/min	10/5 m/min
Dimensioni mm	410x142x235	410x142x235	410x142x235
Classe di protezione	IP 54	IP 54	IP 54
Peso	12 kg	17,5 kg	33 kg

Con due morsetti per il montaggio
Motore con protezione contro il surriscaldamento
Lunghezza cavo di comando 1,7 m
Carrucola di rinvio con gancio di carico

WSA Braccio girevole a muro

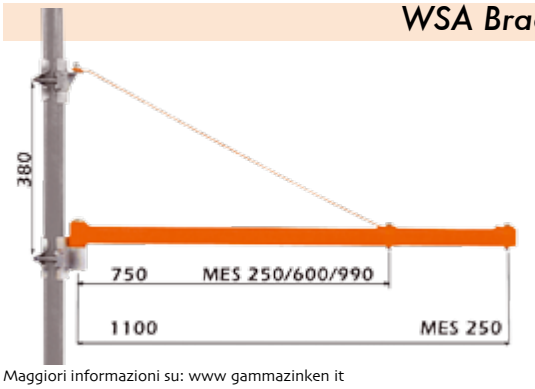

Adatto ai verricelli di questo tipo in particolare alla serie MES
Specifico per il fissaggio di barre tonde o tubi
Asta verticale non compresa nella fornitura (dimensione necessaria Ø 48 mm)

Tipo	WSA 250-1100	WSA 600-750	WSA 1000-750
Codice	JUC6198599	JUC6198600	JUC6198601
Portata max	250 Kg	600 Kg	1000 Kg
Lunghezza proiezione	1100 mm	750 mm	750 mm
Dimensioni mm	410x142x235	410x142x235	410x142x235
Peso	7,6 kg	5,5 kg	6,7 kg
Utilizzabile per	MES 250/600	MES 250/600	MES 990

EKZT - Paranco elettrico a catena con gancio

Protezione da sovraccarico grazie alla frizione, regolabile dall'esterno
Freno elettromagnetico
Struttura corta e compatta
catene robuste
Corrente alternata con tre fasi di 60 Hz
protezione di fase
Due velocità di sollevamento (rapido / lento)

Tipo	EKZT 500	EKZT 1000	EKZT 2000
Codice	JUC6198050	JUC6198100	JUC6198200
Portata	500 Kg	1 t	2 t
Altezza sollevamento	6 m	6 m	6 m
Velocità max	5 m/min	5 m/min	2,5 m/min
Dimensioni mm	690x410x470	60x410x470	690x410x470
Potenza	650 W	1100 W	1100 W
Alimentazione	24 V AC	24 V AC	24 V AC
Peso	43 kg	43 kg	56 kg

EKZF - Paranco elettrico a catena da trave

Ammortizzatori elettronici
Bassa altezza complessiva del telaio
Protezione da sovraccarico grazie alla frizione regolabile esternamente
Freno elettromagnetico
Struttura corta e compatta
catene robuste
Corrente alternata con 3 fasi di 60Hz
protezione di fase
Due velocità di sollevamento (paranco principale / precisione paranco)
Comando mediante pulsante dotato di stop di emergenza

Tipo	EKZF 500	EKZF 1000	EKZF 2000
Codice	JUC6198050	JUC6198100	JUC6198200
Portata	500 Kg	1 t	2 t
Altezza sollevamento	6 m	6 m	6 m
Velocità max	5 m/min	5 m/min	5 m/min
Velocità traslazione	20 m/min	20 m/min	20 m/min
Larghezza rotaia	100 - 150 mm	100 - 150 mm	100 - 150 mm
Dimensioni mm	690x410x470	60x410x470	690x410x470
Potenza paranco	650 W	1100 W	1100 W
Potenza carrello	450 W	600 W	600 W
Alimentazione	24 V AC	24 V AC	24 V AC
Peso	43 kg	43 kg	56 kg

K Paranco a catena

Capacità portante a seconda del modello da 1 a 10 t t
Robusto alloggiamento in lamiera di acciaio
Facile da usare, a basso sforzo
Modello con uno, due o quattro corde
Gancio di sospensione e carico girevole
Design chiuso di sicurezza

Tipo	K 1000	K 2000	K 3000	K 5000	K 10000
Codice	JUC6202101	JUC6202102	JUC6202103	JUC6202105	JUC6202110
Portata	1 ton	2 ton	3 ton	5 ton	10 ton
Forza	330 N	330 N	390 N	420 N	450 N
Altezza sollevamento	2500 mm	2500 mm	3000 mm	3000 mm	3000 mm
Dist. min. tra i ganci	300 mm	380 mm	380 mm	380 mm	380 mm
Number of chains	1	2	2	2	4
Peso	9,4 kg	12,4 kg	21,7 kg	35 kg	65 kg

HZ Paranco a leva a catena

Adatto per il sollevamento e la trazione, anche in spazi ristretti
Catena a ruota libera
Facile da trasportare e facile da riporre grazie alla corta leva
Antiscivolo grazie alla maniglia in gomma
Dischi freno senza amianto
Robusto, alloggiamento catena resistente agli urti
Incluso gancio girevole

Tipo	HZ 750	HZ 1500	HZ 3200
Codice	JUC6170675	JUC6170615	JUC6170630
Portata	750 Kg	1,5 ton	3,2 ton
Altezza sollevamento	1,5 m	1,5 m	1,5 m
Peso	7 kg	10 kg	17,5 kg
A	325 mm	380 mm	480mm
B	280 mm	410 mm	410 mm
C	148 mm	172 mm	200 mm
D	36 mm	44 mm	48 mm

PLM Magnete permanente di sollevamento

Trasporta carichi fino a 2 t in funzione del tipo di oggetto da sollevare, della superficie, a dispetto delle sue ridotte dimesioni
Elevato standard di sicurezza con lo scambio di posizione della leva

Tipo	PLM 600	PLM 1000
Codice	JUC6170006	JUC6170010
Portata	600 Kg	1000 Kg
Por. materiali rotondi	300 Kg	500 Kg
Dimensioni mm	265x115x220 mm	325x145x250 mm
Peso	17,5 kg	37,5 kg

KW - Pesa a gancio

Capacità di carico a seconda del modello o 5 t 10 t
Alta precisione secondo la norma OIML R 76, può essere calibrata
Si può lavorare diretta nel corso dell'operazione visualizzazione sulla pesa, così come attraverso il telecomando - Compreso il controllo a distanza con una portata di fino a 10 m , il telecomando inclue la funzione di calibrazione - Display a LED chiaro e ben leggibile con cifre con altezza di 30 mm - Il valore può essere conservato e congelato - Il peso netto può essere facilmente determinato mediante la funzione di tara - Funzione per la pesatura di serie - Tara su tutta la gamma - Funzione di spegnimento automatico - Avviso di sovraccarico sul display - Alimentazione mediante accumulatore interno 6V/10 Ah, compreso nella dotazione, facile da sostituire e ricaricare

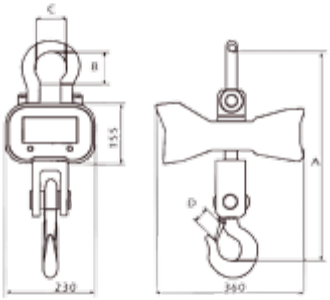

Tipo	KW 5	KW 10
Codice	JUC6170405	JUC6170405
Portata	5 t	10 t
Altezza (A)	585 mm	770 mm
Larghezza	230 mm	230 mm
Anello (B)	135 mm	145 mm
Ø interno gancio (C)	100 - 150 mm	100 - 150 mm
Apertura gancio (D)	690x410x470	60x410x470
tempo di stabiliz.	< 10 sec	< 10 sec
Sovraccarico max.	400 %	400 %
Peso	25 kg	47 kg

SW - Verricello in acciaio

Robusto costruito secondo la norma DIN 7355 - Testato con il 25% di sovraccarico - Facile da usare con poca forza necessaria per sollevare i carichi - Sollevamento custodia e scatola ingranaggi elicoidali e cremagliera - Dotato di sicurezza autobloccante a pressione su manovella rullo - Salvaspazio con manovella pieghevole, perfetto anche per essere utilizzato in piccoli spazi di lavoro

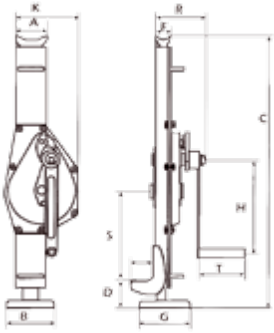

Tipo	SW 3	SW 5	SW 10
Codice	JUC6170103	JUC6170105	JUC6170110
Portata	3 t	5 t	10 t
Altezza sollevamento	235 mm	217 mm	187 mm
Altezza	735 mm	730 mm	800 mm
A	83 mm	108 mm	124 mm
B	130 mm	140 mm	140 mm
C	735÷1090 mm	730÷1076 mm	800÷1190 mm
D	70÷425 mm	80÷425 mm	100÷490 mm
E	60 mm	71 mm	86 mm
F	45 mm	68 mm	76 mm
G	138 mm	170 mm	170 mm
H	249 mm	275 mm	300 mm
K	170 mm	190 mm	252 mm
R	140 mm	155 mm	185 mm
S	235 mm	217 mm	187 mm
T	128 mm	128 mm	250 mm
Peso	20 kg	28 kg	46 kg

MH - Dispositivo sollevamento macchina

Per il sollevamento di carichi pesanti
Struttura in acciaio saldata robusta per carichi elevati
Velocità di discesa per mezzo di valvola a vite di sblocco sensibile
Struttura corta e compatta
Regolabile in altezza con il piede per MH20

Tipo	MH 10	MH 20
Codice	JUC6190010	JUC6190020
Supp. carico max. A	10 t	20 t
Portata B	7,5 t	15 t
Portata C	6 t	12 t
Altezza min.	35 mm	40 mm
Corsa piastone	160 mm	140 mm
Peso	25 kg	68 kg

HMH - Dispositivo sollevamento macchina

Struttura robusta in acciaio saldata per carichi pesanti
Pompa girevole
Artiglio o di piastra di base ruotabile di 360 ° (HMH 5/10 HMH)
Ruote per trasporto (HMH 25)
Leva della pompa rimovibile

Tipo	HMH 5	HMH 10	HMH 20
Codice	JUC6190050	JUC6190100	JUC6190250
Portata	10 t	10 t	25 t
Altezza sollevamento	205 mm	230 mm	215 mm
Altezza min. artiglio	25 mm	30 mm	58 mm
Altezza min. testa	368 mm	420 mm	505 mm
Carico su leva	380 N	400 N	400 N
Temperatura di appl.	-20°C + 50° C	-20°C + 50° C	-20°C + 50° C
Dimensioni	360x190x430	380x220x510	530x350x610
Peso	25 kg	35 kg	109 kg

TR20 Kit rulli di trasporto

Per brevi tragitti con macchinari da posizionare
Uso flessibile per spostare carichi pesanti
Facile da guidare, con un raggio di sterzata di 3 m
Dotazione standard:
4 rulli cingolati di trasporto,
2 piastre di supporto rotondo per sterzare,
2 piastre di supporto, 2 bielle di connessione,
2 barre di sterzo, una barra per posizionamento, una cassetta di metallo con ruote e maniglie

Tipo	TR 20
Codice	JUC6195020
Portata	20 ton
Dim piastre sup.	120x120 mm
Altezza da terra	85 x 90 mm
Ø rullini	18 mm
Dim piastra sterzo	Ø 130 mm
Peso	50 kg ca.

TR 3 e 6 Rulli di trasporto

Confezione 1 pattino
Per il trasporto facile e sicuro di oggetti pesanti
Grandi rulli in nylon su sfere, tappetino di gomma antiscivolo

Tipo	TR 3	TR 6
Codice	JUC6193030	JUC6193060
Portata	3 ton	6 ton
N° rulli	4	6
Diametro rullo	85 x 90 mm	85 x 90 mm
Dimensioni mm	400x228x100	420x340x120
Pz x confezione	1	1
Peso	9,5 kg ca.	12 kg. ca.

VTR 6 e 12 Rulli di trasporto regolabili

Esempio: timone per traino e pattini TR posteriori

Confezione Kit di 2 pattini + 2 barre
Cuscinetti a sfere di grandi dimensioni montati in rulli in nylon
Da 2 aste in acciaio regolabili da 500 mm a 1400 millimetri (VTR 6) o da 720 a 1500 mm (VTR 12)
Superficie in gomma antiscivolo

Tipo	VTR 6	VTR 12
Codice	JUC6192060	JUC6192120
Portata	6 ton	12 ton
N° rulli	4 + 4	6 + 6
Diametro rullo	85 x 90 mm	85 x 90 mm
Dimensioni mm	320x268x110	420x268x110
Pz x confezione	2	2
Peso	9,5 kg ca.	12 kg. ca.

TF3, 6 e 12 Timone rulli di trasporto

Per il trasporto facile e sicuro di oggetti pesanti e macchine utensili
Piastra di supporto imperniata per TF 3, doppia per 6 TF e TF 12 e la barra di traino per una facile manovrabilità in curva
Piastre di supporto dotata di gomma antiscivolo

Tipo	TF 6	TF 6	TF 12
Codice	JUC6191030	JUC6191060	JUC6191120
Portata	3 ton	6 ton	12 ton
N° rulli	4	8	8
Diametro rullo	85 x 90 mm	85 x 90 mm	85 x 90 mm
Dimensioni mm	295x230x104	640x534x115	640x566x115
Peso	15 kg ca.	50 kg ca.	66 kg. ca.

HS 1.5 e 5 Paranchino a leva

Struttura in acciaio massiccio garantisce massima stabilità
Rulli acciaio scorrono agevolmente e facilitano il sollevamento

Tipo	HS 1.5	HS 5
Codice	JUC6196015	JUC6196050
Portata	1,5 ton	5 ton
Lunghezza leva	2000 mm	2200 mm
N° rulli	2	2
Diametro rullo	70 x 54 mm	70 x 54 mm
Peso	16 kg ca.	32 kg. ca.