Frese componibili - Modular cutter

La versatilità è il nostro forte
Versatilaty is our strong point

Componenti essenziali per molte applicazioni

Essential components for a lot of applications

Molte applicazioni e riduzione dei costi

A lot of applications and reduction of cost

Corpo in acciaio ad alta resistenza

High resistance steel body

Costo ridotto per passare da una composizione all'altra

With a small cost it is possible to buy additional components and compose another tool

Metallo duro di alta qualità e durata

High quality and wear resistance hard metal

Frese componibili Ø foro 10 mm

Le frese componibili trattate in queste pagine si possono montare in varie combinazioni; noi Vi forniamo alcuni esempi altri ne potrete ricavare seguendo alcuni semplici ma indispensabili consigli riportati qui sotto e nelle pagine successive
Quando accoppiate due o più frese a disco "scalatele" in modo che i taglienti in metallo duro non si tocchino; frapponete tra i dischi un numero di distanziali sufficienti a non far toccare il tagliente con il corpo della fresa vicina
Montare le frese sfalsate serve ad avere un taglio più dolce e senza vibrazioni
Fate attenzione al senso di rotazione: controllate di aver montato tutti gli elementi con rotazione oraria
Precauzioni di sicurezza: Quando montate le frese e gli accessori (distanziali e cuscinetti) sull'alberino fate attenzione a non metterne troppi o troppo pochi; l'ultima fresa che fa da tappo deve inserirsi per un millimetro sull'alberino

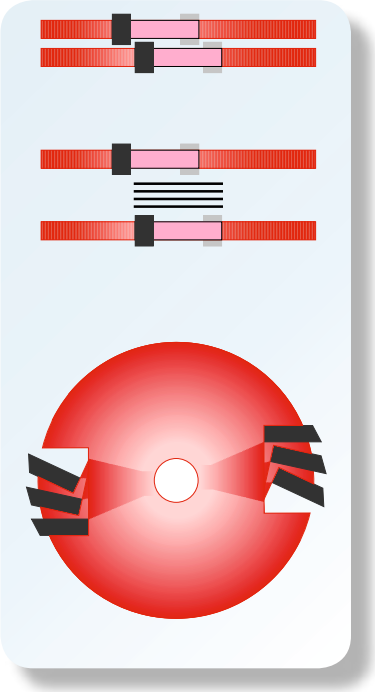

Modular cutter with inner bore 10 mm

You can assemble the modular cutters shown in these pages in various compositions; we give you some examples: you can produce other ones if you follow some easy but indispensable advices which you find in these pages When you assemble one or more slotting cutters arrange them "staggered" in order to avoid that the hard metal cutting edges come into contact among themselves Interpose enough distance pieces among the slotting cutters to avoid that the cutting edge touches the body of the near cutter
It is necessary to assemble the cutter staggered in order to have a soft cut without vibrations Make sure you have assembled all the components with clockwise rotation (right)
Safety measures: When you assemble cutters and accessories (distance pieces and ball bearings) on the arbor make sure that you have not fitted too many or not enough pieces: the last cutter which acts as a closing plug must fit on the arbor for mm

Frese componibili - Modular cutter

Fresa montata per incastri conici

Queste frese si utilizzano per unire assi e formare strutture in grado di sopportare carichi notevoli ad esempio i gradini delle scale
Le tavole che si uniscono possono essere fresate in modo che le venature abbiano direzioni diverse tra loro questo crea strutture che resistono alle dilata zioni termiche ed all'umidità e con effetto decorativo pregevole
Attenzione: Contollate sempre il serraggio degli ele menti della fresa prima di iniziare il lavoro

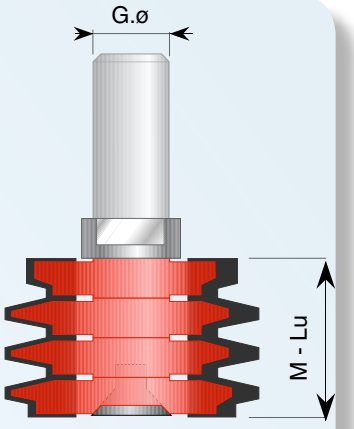

Assembled modular cutter for conic joints

These cutters are used for joining boards and build structures which can bear considerable weights for example stairsteps You can mill the boards to be joined in such a way that the grains run in different directions from one another In this way you obtain structures which can endure heat dilatations and dampness and with valuable decorative effect

Ø HW	ht	M-Lu	Art. Gø 6	Art. G.ø8	Art. G.ø 12
38	20	15÷20	820	840	
38	26	20÷26		841	842
38	32	26÷32		1278	1279
38	38	32÷38			1284

Per ridurre l'altezza tagliente si deve togliere una fresa centrale ed inserire due distanziali spessore 3 mm.

In order to reduce the cutting height you must remove one of the central cutters and insert two 3 mm distance pieces.

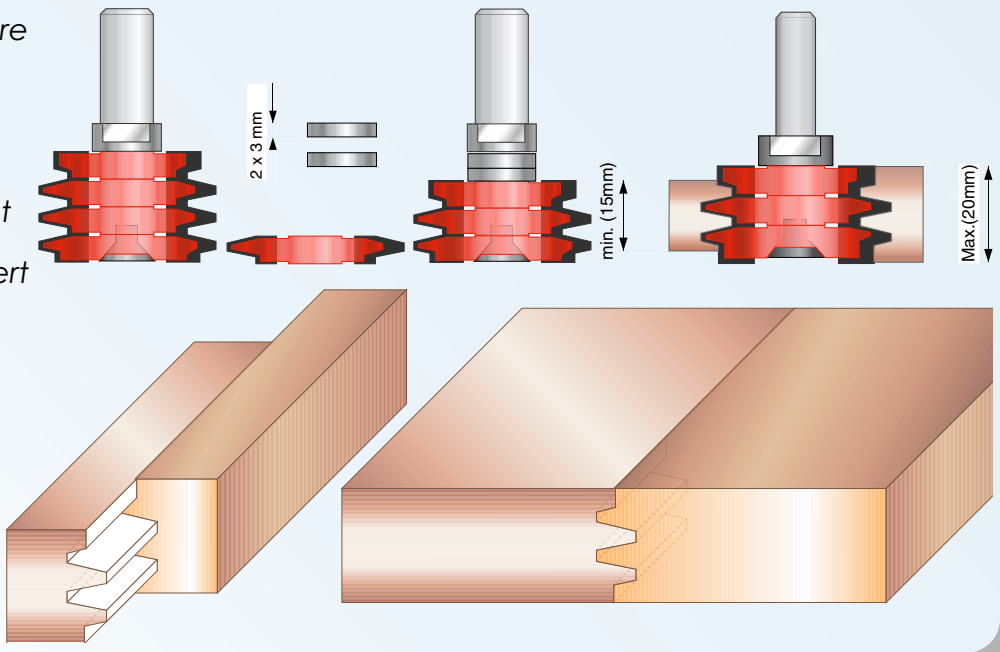

Frese componibili - Modular cutter

Set per perline con fuga

La piccola fuga con cornice che si forma unendo le tavole serve a compensare le dilatazioni termiche che ci sono in ambienti riscaldati irregolarmente o che si vogliono coibentare
Consiglio pratico: frapponete un listello di sup porto tra le perline e il muro in modo che l'aria possa circolare tra il muro e la parete di perline eviterete così il ristagno di umidità negli angoli più freddi

Set for matchboards with profil

The small profile you obtain by joining the boards helps to counterbalance heat dilatations which can be found in unevenly heated rooms or if you intend to make an insulated room

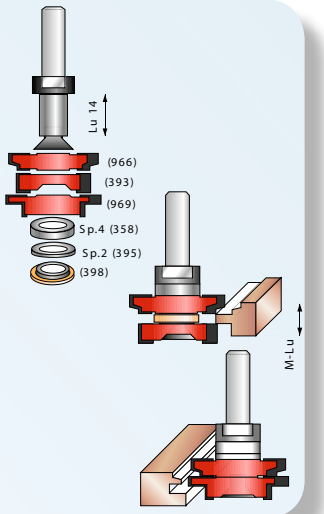

Ø HW	M-Lu	Art. Gø 6	Art. G.ø8
34	8÷15	1094	1087

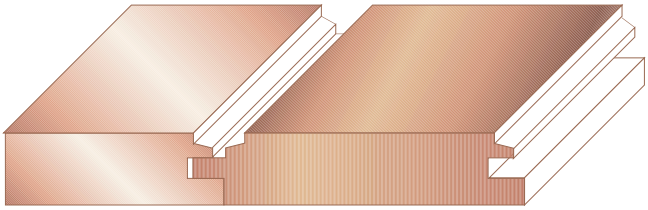

Set per giunzioni e perline

Questo set di frese componibili è il più semplice può essere utilizzato per giunzioni di tavole Le due figure mostrano il montaggio corretto del l'utensile I componenti di questa fresa possono essere utilizzati anche per gli altri esempi di queste pagine

Set for joints and matchboards

This set of cutters is the simplest one You can use it to joint boards Please keep in mind that the components of this cutter can be used also for the other examples of these pages

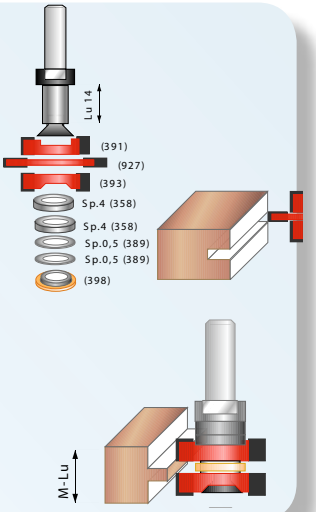

Ø HW	M-Lu	Art. Gø 6	Art. G.ø8
40	8÷15	1088	1089

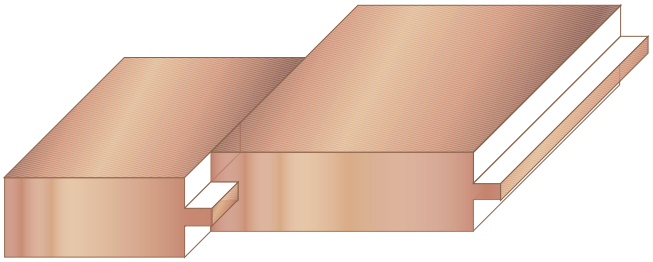

Frese componibili - Modular cutter

Fresa montata per guarnizione finestra

La fresa componibile che vi forniamo già montata è provvista di cuscinetto Ø e produce una cava dello spessore "ht" della fresa per una profondità di mm Considerate che il delle guarni zioni oggi in commercio richiede una cava di x Potete in ogni caso montare un altro cuscinetto se la guarnizione a vostra disposizione ha misure diverse
La figura sotto vi aiuta a scegliere il cuscinetto che vi serve

Assembled cutter for the fitting of gaskets into door and window frames

This unit cutter is supplied with a bearing Ø and produces a cavity of height "ht" and width mm Consider that of the rubber gaskets on sale require a cavity of size x mm However if your gasket is of different size you can mount another ball bearing
The picture below helps you to choose the right bearing

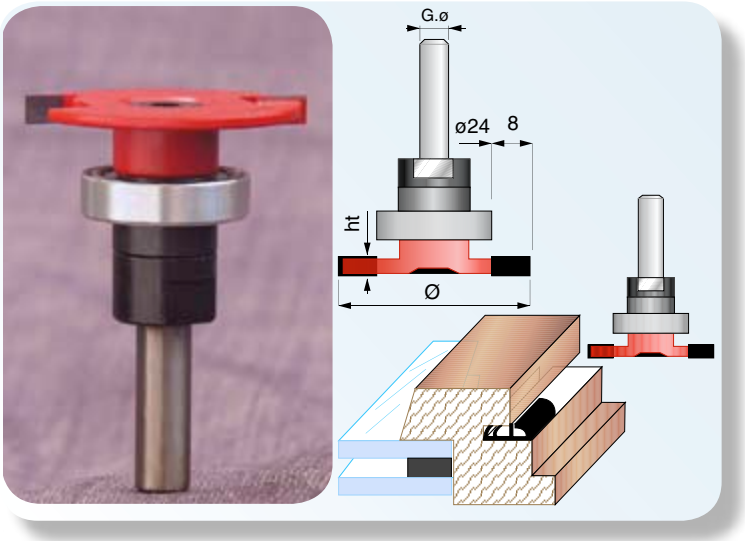

Ø HW	ht	Lt	Art. Gø 6	Art. G.ø8
40	3	55	1848	1849
40	4	56	1850	1851

Standard	Ø	ø	S-ht	Codice	
Cuscinetto	24	10	5	569003024	bearing
Vite	M 6		14	959330614	screws
Accessori a richiesta				**Accessories on request**	
Cuscinetto	22	10	5	569003022	bearing
Cuscinetto	26	10	8	560003000	bearing
Cuscinetto	28	10	5	569003028	bearing
Chiave	E 4			900110400	Key

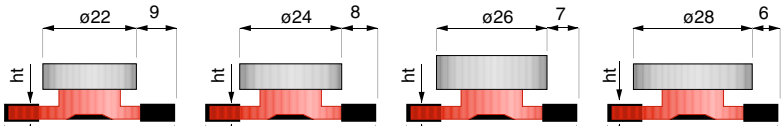

Fresa montata per doppio rifilo

Un pratico esempio di fresa componibile è dato da questa composizione che vi forniamo già montata
La distanza minima tra le due frese è di mm Vi consigliamo perciò di rispettare l'esempio raf figurato

Assembled double trimming cutter

A practical example of modular cutter is shown in this composition which is supplied you already assembled
The minimum distance between the two cutters is mm therefore we suggest you to respect the example shown

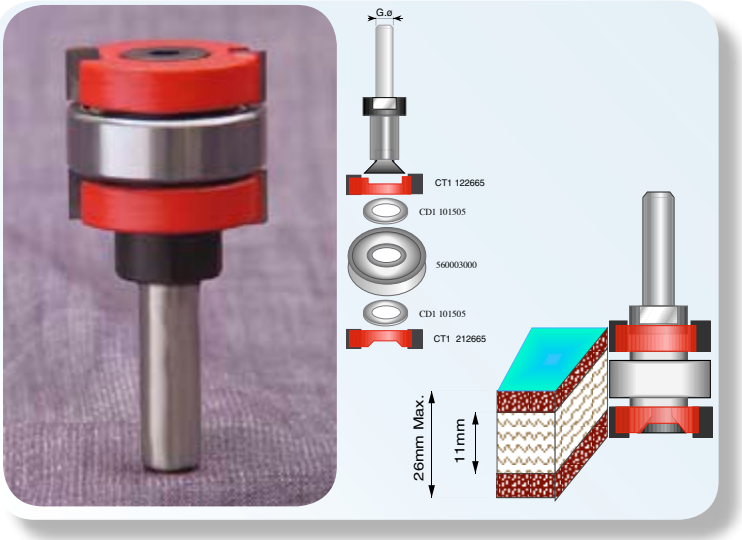

Ø HW	ht	Art. Gø 6	Art. G.ø8
26	25	363	819

Frese componibili - Modular cutter

Frese a disco foro 10

Le frese a disco servono a effettuare scanalature sul bordo di tavole tenendo comodamente la macchina appoggiata al piano Le frese a disco possono essere montate in serie per fare scana lature multiple o possono essere accoppiate per ottenere misure non previste a catalogo

Slot cutters with bore 10 mm

The slot cutters are designed to make slots on the edge of the boards while the machine rests easily on the tabletop The slot cutters can be assembled in series in order to produce multiple grooves and besides can be combined for making also grooves with measures not shown in our catalogue

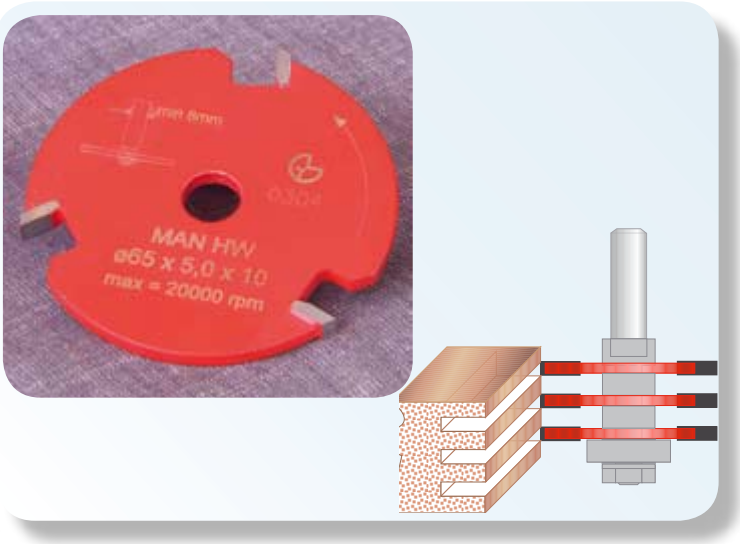

Z HW	Ø	ht	Fø	Art. Fø 10
3	65	3	10	2804
3	65	4	10	2805
3	65	5	10	2806
3	65	6	10	2807
3	65	8	10	2808

Alberino portafrese a disco con foro ø 10 mm

Questi alberini portano le frese a disco di Ø mm e foro mm Ht max indica la somma del l'altezza massima delle frese montate contempo raneamente

Arbors for slot cutters with bore 10 mm

For slot cutters with a mm diameter and a mm bore It is possible to mount more slot cut ters at the same time up to the maximum cutting height (ht max) indicated

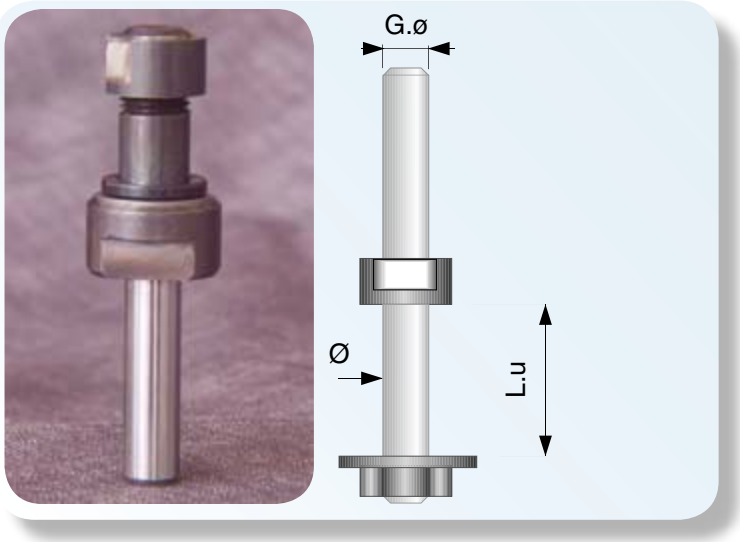

Ø	L.u	**ht max**	Art. G.ø 8	Art. G.ø 12
10	12	8	3066	3067
10	25	20		3068

Frese componibili - Modular cutter

Cuscinetti per frese componibili

Bearings for modular cutters

Ø	S-ht	ø f	Art. Fø 10	Box X
22	6	10	1843	1
24	6	10	1844	1
26	8	10	394	1
28	6	10	1845	1

Distanziali per frese componibili

Distance pieces for modular cutters

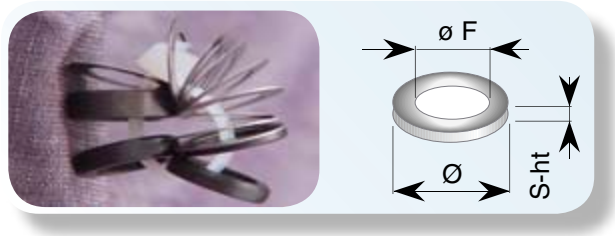

Ø	S-ht	Fø	Art. Fø 10	Box mix
15	0,2	10		5
15	0,5	10		5
15	2	10	1399	1
15	3	10		1
15	4	10		1
15	5	10		1

Bronzina per frese componibili

Bush for modular cutters

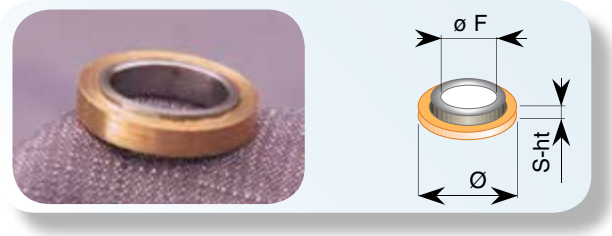

Ø	S-ht	ø f	Art. Fø 10	Box X
15	2,5(3)	10	398	1+1

Alberi porta frese per frese componibili

Arbors for modular cutters

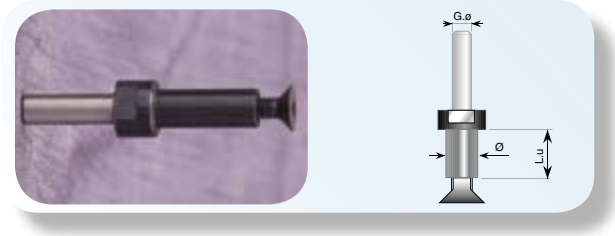

Ø	S-ht	Art. G.ø6	Art. Gø 8	Art. G.ø12
10	14	390	353	355
10	20		354	356
10	26		1262	1263
10	32			1264

Fresa componibile a disco

Modular slotting cutter

HW	Ø	ht	Fø	Art. Fø 10
	40	2,7	10	392
	40	3	10	927

Fresa componibile per guarnizioni

Modular cutter for gaskets

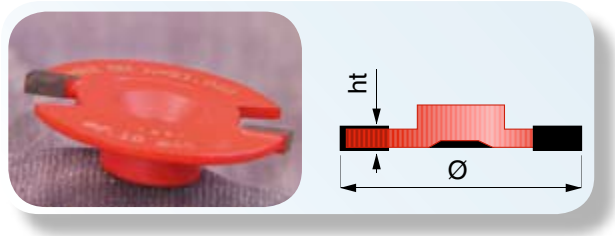

HW	Ø	ht	Fø	Art. Fø 10
	40	3	10	1846
	40	4	10	1847

Frese componibili - Modular cutter

Fresa componibile superiore

Upper modular cutter

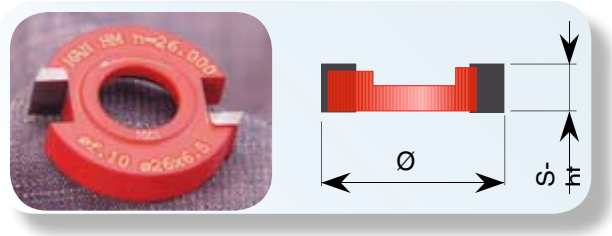

HW	Ø	ht	Fø	Art. Fø 10
	26	6,5	10	391

Fresa componibile inferiore

Lower modular cutter

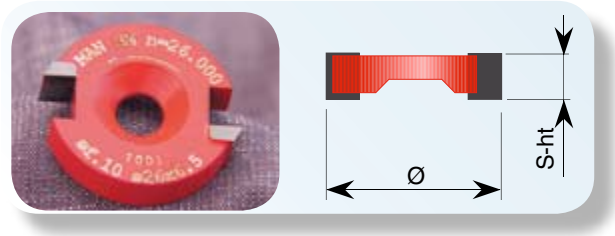

HW	Ø	ht	Fø	Art. Fø 10
	26	6,5	10	393

Fresa componibile superiore per incastri

Upper modular cutter for joint

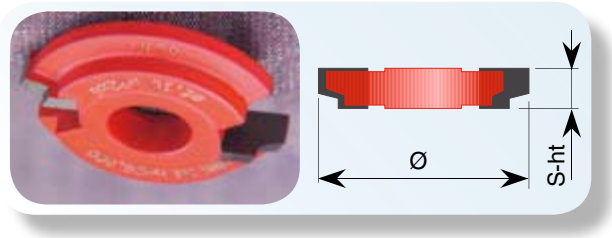

HW	Ø	ht	Fø	Art. Fø 10
	32	7	10	966

Fresa componibile centrale per incastri

Central modular cutter for joints

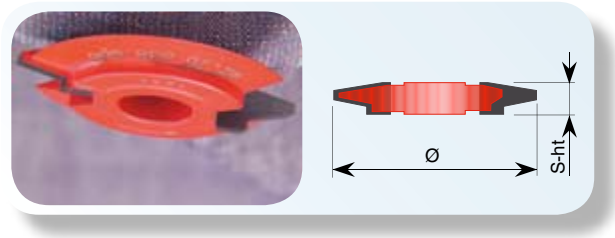

HW	Ø	ht	Fø	Art. Fø 10
	38	6	10	967

Fresa componibile inferiore per incastri

Lower modular cutter for joints

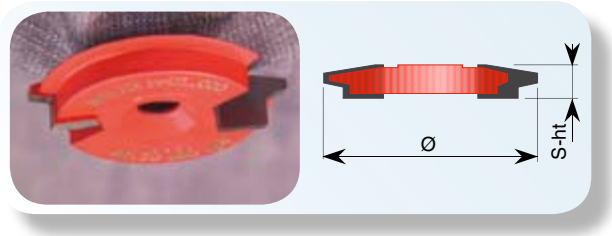

HW	Ø	ht	Fø	Art. Fø 10
	38	8	10	968

Fresa componibile inferiore per perline

Lower modular cutter for matchboards

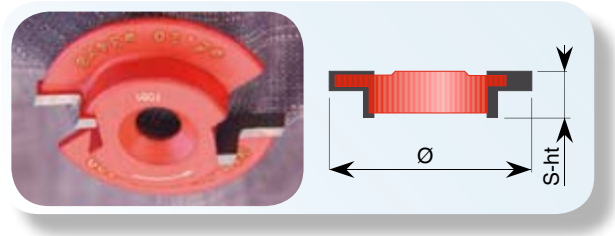

HW	Ø	ht	Fø	Art. Fø 10
	34	8	10	969

Frese componibili Ø foro 6 mm

Le frese componibili trattate in queste pagine si possono montare in varie combinazioni; noi Vi forniamo alcuni esempi altri ne potrete ricavare seguendo alcuni semplici ma indispensabili consigli riportati qui sotto e nelle pagine successive Quando accoppiate due o più frese a disco "scalatele" in modo che i taglienti in metallo duro non si tocchino; frapponete tra i dischi un numero di distanziali sufficienti a non far toccare il tagliente con il corpo della fresa vicina Montare le frese sfalsate serve da avere un taglio più dolce e senza vibrazioni Lo spessore minimo dei distanziali è dato dalla sporgenza del tagliente rispetto al corpo Lo spessore massimo dei distanziali è dato dalla somma delle due frese meno mm ( ) Potete in questo modo ottenere scanalature di spessore inter medio o superiore alle frese previste nel nostro catalogo Fate attenzione al senso di rotazione controllate di aver montato tutti gli elementi con rotazione oraria Precauzioni di sicurezza: Quando montate le frese e gli accessori (distanziali e cuscinetti) sull'alberino fate attenzione a non metterne troppi o troppo pochi; il dado di chiusura deve stringere al centro della parte filettata dell'alberino Quando utilizzate il cuscinetto di guida mettetelo in fondo verso il dado di chiusura e le frese sopra in modo che lo sforzo di taglio venga esercitato il più possibile vicino al mandrino della macchina

Modular cutter with inner bore 6 mm

You can assemble the modular cutters shown in these pages in various compositions; we give you some examples: you can produce other ones if you follow some easy but indispensable advices which you find in these pages When you assemble one or more slotting cutters arrange them "staggered" in order to avoid that the hard metal cutting edges come into contact among themselves Interpose among the slotting cutters enough distance pieces to avoid that the cutting edge touches the body of the near cutter It is necessary to assemble the cutter staggered in order to have a soft cut without vibrations The minimum thickness of the distance pieces is given by the cutting edge projection compared to the body The maximum thickness of the distance pieces is given by the addition of the two slotting cutters minus mm ( ) In this way you can produce grooves with an intermediate or higher thickness than the slotting cutters foreseen in our catalogue Make sure you have assembled all the com ponents with clockwise rotation (right) Safety measures: When you assemble cutters and accessories (distance pieces and ball bearings) on the arbor make sure that you have not fitted too many or not enough pieces: the closing nut must tighten in the middle of the threaded part of the arbor If you use the guide ball bearing place it at the bottom next to the closing nut and then the cutters above so that the cutting strain is exerted so near as possible the machine chuck

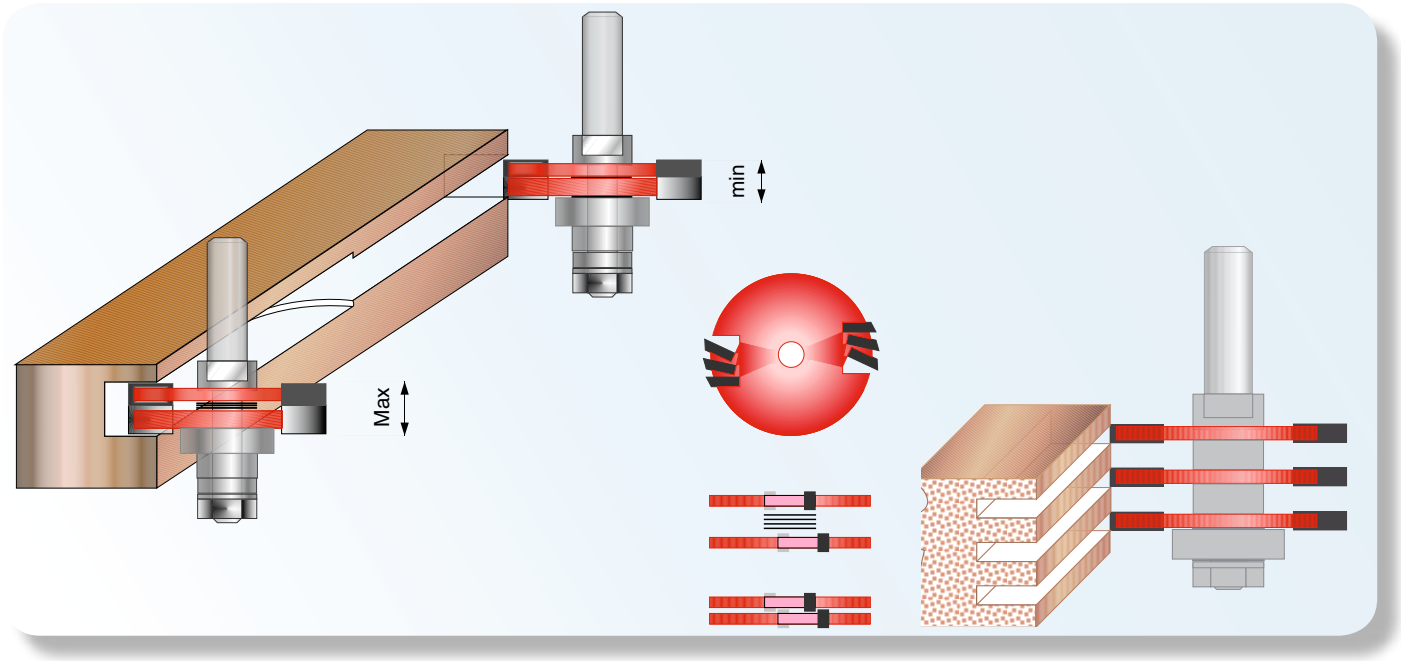

Frese componibili - Modular cutter

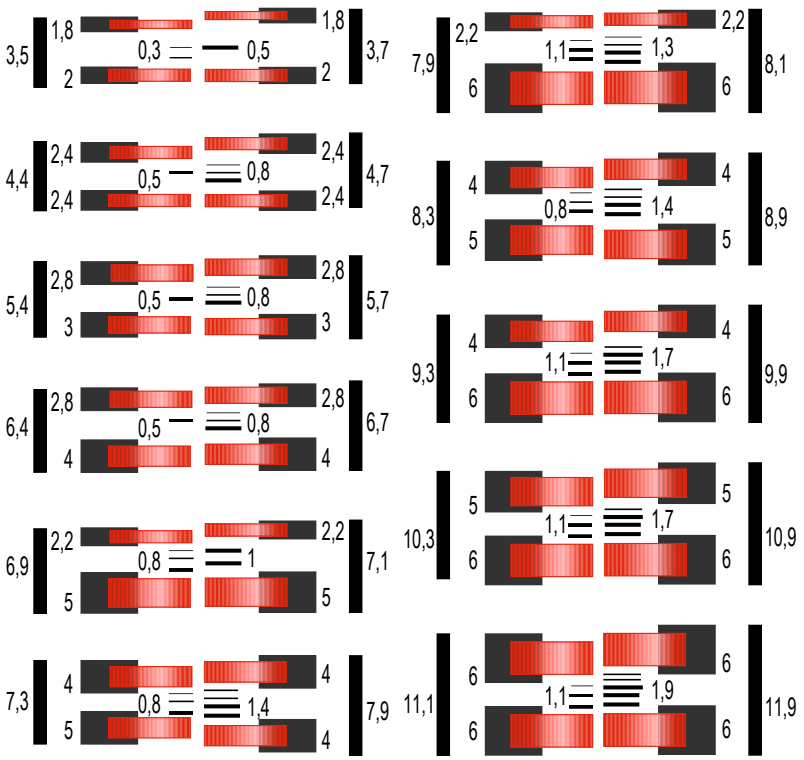

A fianco abbiamo riportato una tabella dove sulla sinistra di ciascun esempio c'è l'altezza tagliente della fresa ottenuta accoppiando due frese ed interponendo uno spessore minimo di distanziali Aumentando i distanziali fino allo spessore massimo si ottiene l'altezza tagliente scritta a destra dell'esempio

In this table you find several examples On the left of them there is the cutting height which you can produce with the coupling of two slot ting cutters and the interposition of a minimum thickness of distance pieces if you increase the distance pieces up to the maximum thickness you produce the cutting height on the right of the examples

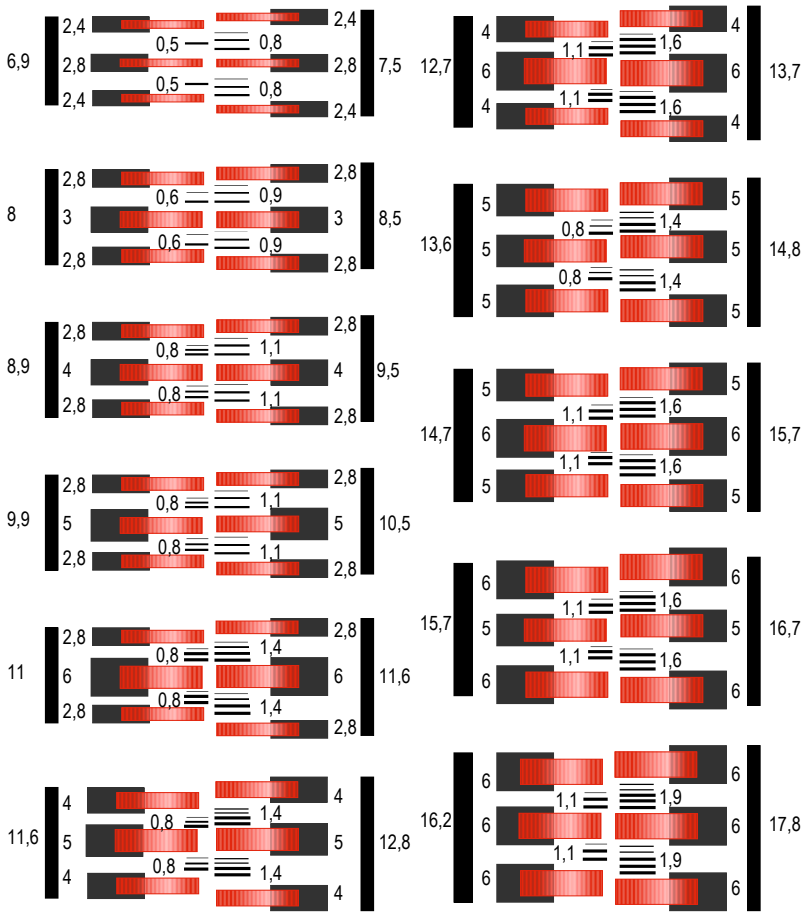

Con tre frese a disco si possono formare altezze taglienti maggiori Nel l'esempio riportato sulla sinistra vi è l'altezza tagliente minima sulla destra l'altezza tagliente massima che potete ottenere con l'aggiunta di altri distanziali Potete realizzare anche misure intermedie: aumentate lo spessore minimo dei distanziali con altri distanziali fino all'altezza tagliente desiderata

With three slotting cutters you can create big ger cutting heights In the example on the left there is the minimum cutting height; on the right of the example there is the maximum one which you can produce with the interposition of other distance pieces You can also create intermediate measures: increase the minimum thickness of distance pieces with other distance pieces up to the cutting height which you want to produce

Frese componibili - Modular cutter

Set per fresare antine profilo medio

La sequenza di operazioni da compiere per realizzare un telaio per antine è la seguente:) fresate il mon tante componendo la fresa come si vede in figura (fresa sagomata distanziale da cuscinetto Ø distanziale da fresa a disco spessore distanziale da rondella e dado) Con la fresa così montata fresate il traverso nella parte interna all'antina) Smontate la fresa e rimontatela come in figura (fresa a disco spessore distanziale da cuscinetto Ø distanziale da fresa sagomata distanziale da rondella e dado) Girate sottosopra e fresate il traverso di testa Rimando: il pannello centrale dell'antina lo potete facilmente ricavare con la fresa tipo CP nel nostro catalogo

Set for furniture-doors with middle profile

The following is a sequence of steps for the framing of furniture doors:

°) Make up the cutter as in figure Nr (profiled cutter distance piece mm bearing ø mm distance piece mm slotting cutter thickness mm distance piece mm washer and nut) With the cutter assembled in this way mill the jamb of your furniture door and the traverse of the wood in the internal side of the furniture door °) Disassemble the cutter and assemble it again as in figure Nr (slotting cutter thickness mm distance piece mm bearing ø mm distance piece mm profiled cutter distance piece mm washer and nut) Then turn the traverse of the wood upside down and mill it on the front Reference: You can easily make the central panel of the furniture door with the cutter type CP in our catalogue

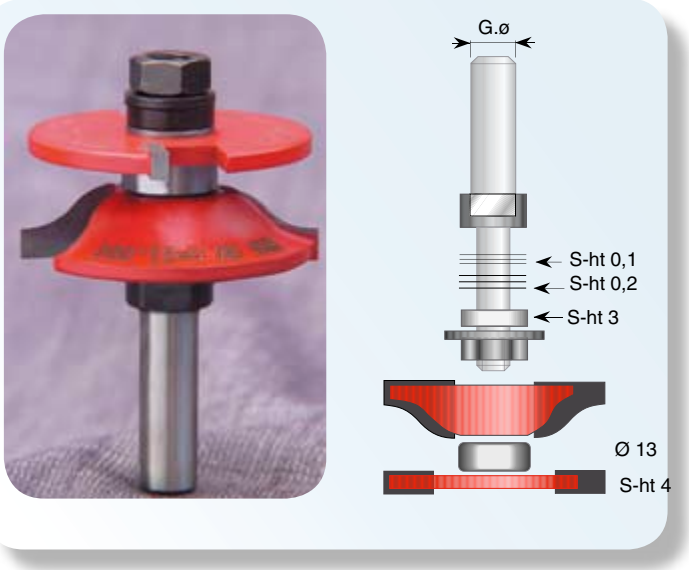

Ø HW	M-Lu	Fø	Art. Gø 8	Art. G.ø 12
40	17÷ 21	6	817	818

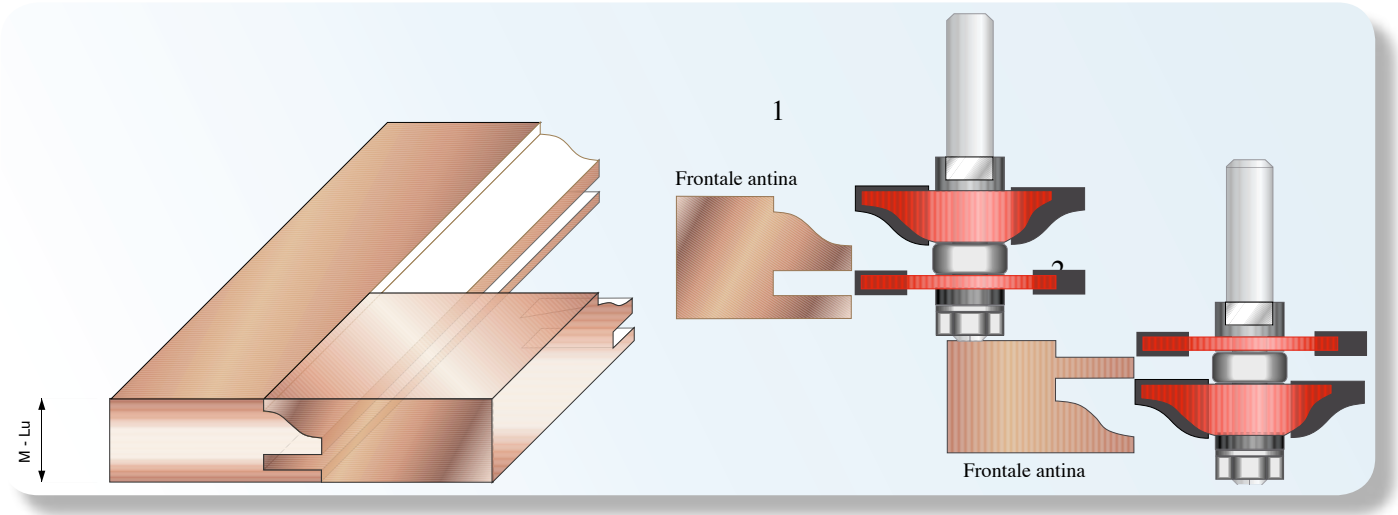

Frese componibili - Modular cutter

Fresa a disco

Le frese a disco possono essere montate in serie per fare scanalature multiple inoltre si possono uti lizzare accoppiate per fare scanalature con misure non previste a catalogo (Vedi pag)

Slotting cutter

The slotting cutters can be assembled in series in order to produce multiple grooves and besides can be combined for making also grooves with measures not shown in our catalogue (Page)

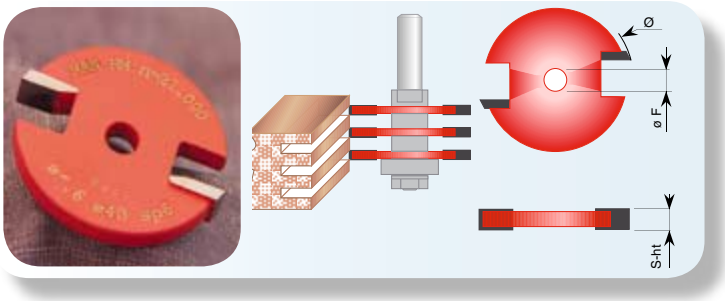

HW	Ø	ht	Fø	Art. Fø 6
	40	1,5	6	752
	40	1,8	6	753
	40	2,0	6	754
	40	2,2	6	755
	40	2,4	6	756
	40	2,8	6	757
	40	3,0	6	758
	40	3,5	6	3050
	40	4,0	6	759
	40	5,0	6	760
	40	6,0	6	761

Set per fresare antine profilo complesso

Set for furniture-doors with complex profile

HW	Ø	M-Lu	Fø	Art. Gø 8	Art. G.ø 12
	40	17÷ 21	6	1929	1937

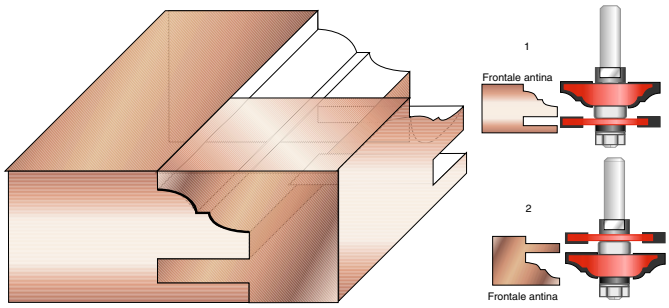

Set per fresare antine profilo semplice

Set for furniture-doors with simple profile

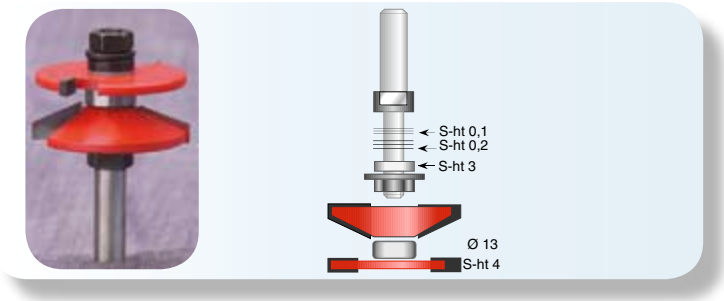

HW	Ø	M-Lu	Fø	Art. Gø 8	Art. G.ø 12
	40	17÷ 21	6	1938	1939

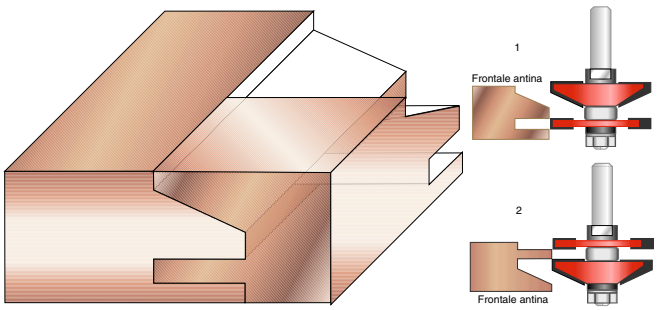

Frese componibili - Modular cutter

Alberi porta frese a disco

Arbors for slotting cutters

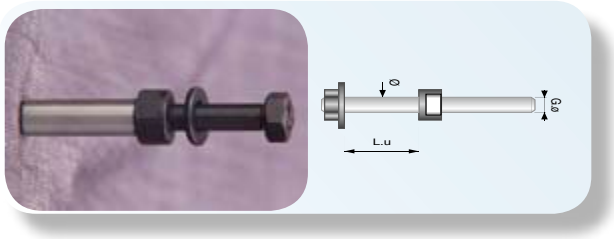

Ø	S-ht	Art. G.ø6	Art. G.ø 8	Art. G.ø 12
6	5	750	846	
6	20	751	848	799

Distanziali per frese a disco

Distance pieces for slotting cutters

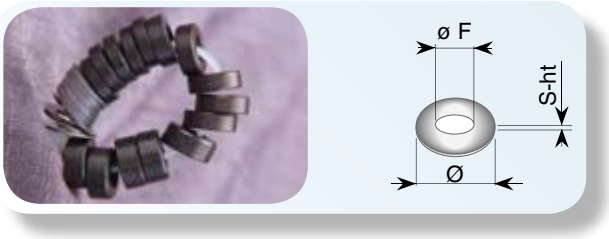

Ø	S-ht	F	Box X	Art.
12	0,1	6	10	
12	0,2	6	10	
12	0,5	6	10	
12	3	6	5	1998
12	4	6	5	
12	5	6	5	

Cuscinetti per frese a disco

Bearings for slotting cutters

Ø	S-ht	F	Art.
13	5	6	768
19	5	6	769
22	5	6	770
28	5	6	771

Fresa per antine a profilo medio

Slotting cutter for furniture-doors with middle profile

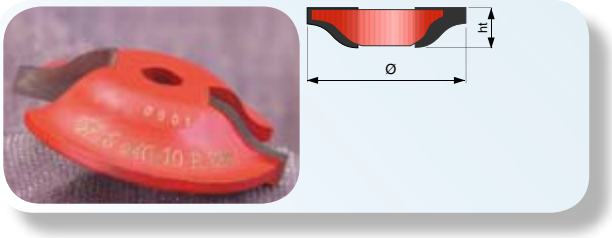

Ø HW	Z	ht	Fø	Art. Fø 6
40	2	10	6	816

Fresa per antine a profilo semplice

Slotting cutter for furniture-doors with simple profile

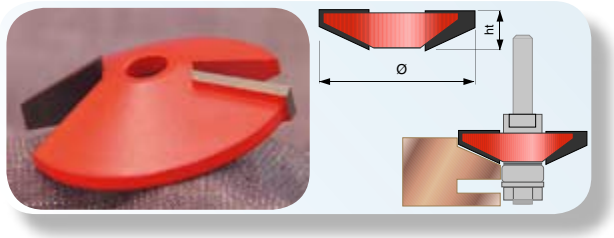

Ø HW	Z	ht	Fø	Art. Fø 6
40	2	10	6	1943

Fresa per antine a profilo complesso

Slotting cutter for furniture-doors with complex profile

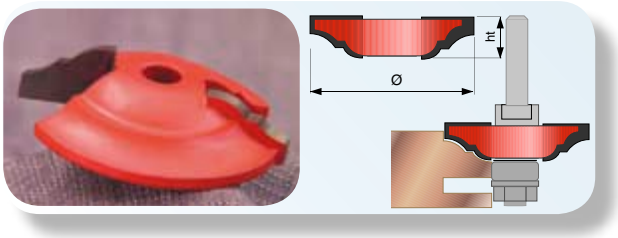

Ø HW	Z	ht	Fø	Art. Fø 6
40	2	10	6	1942