Accessori Moto
Motorbike accessories
2022

Gamma Zinken
Sport Experience

È quando si lasciano le piste battute che si può dire di andare veramente all'avventura. Una cosa fondamentale del viaggio è poterlo continuare in ogni situazione, è quindi indispensabile proteggere adeguatamente la nostra amata moto.

It is when you leave the beaten track that you can truly say that you are going on an adventure. A fundamental thing of an adventure travel is to be able to continue it in any situation, it is therefore essential to adequately protect our beloved bike.

Para Cardano 85 TT
Cardan protection 85 TT

YouTube

Il cardano, elemento fondamentale della nostra Moto Guzzi V85TT, bisogna proteggerlo al meglio, soprattutto quando si fa fuoristrada dove un canale è facile da incontrare e i colpi potrebbero danneggiare la struttura e causare una fuoriuscita d'olio.
La superfice inferiore piatta permette di scivolare su di un ostacolo; la forma permette di scaricare facilmente fango e piccoli detriti che si possono trovare lungo il percorso.
Prodotto in acciaio strutturale con caratteristiche di robustezza e grande resistenza alle sollecitazioni, in spessore 3 mm, con saldature di rinforzo per renderlo resistente alla torsione e flessione in caso di colpi.
Infine, viene poi verniciato a polvere anti graffio color nero che ne aumenta la durabilità e la bellezza

The Cardan, a fundamental element of our Moto Guzzi V85TT, must be protected in the best possible way, especially when going off-road where a channel is easy to meet and blows could damage the structure and cause an oil leak.
The flat bottom surface allows you to slide over an obstacle; the shape allows you to easily unload mud and small debris that can be found along the way.
Manufactured in structural steel with characteristics of robustness and great resistance to stress, 3 mm thick, with reinforcement welds to make it resistant to torsion and bending in case of blows.
Finally, it is then painted with black anti-scratch powder which increases its durability and beauty.

Caratteristiche		Features
Codice articolo	SM6060150	Article code
Dimensioni mm	221x122x50	Size mm
Peso	1,1 Kg	Weight

Scatola porta attrezzi 85 TT
Tool case 85 TT

Grazie alle sue generose dimensioni questa scatola interamente in alluminio e saldata a TIG da mani esperte offre una eccezionale capienza di quasi 6 litri.
Il kit di montaggio comprende le due staffe per fissarla al telaio della moto e la viteria necessaria.
Verniciata a polvere epossidica, è provvista di guarnizione per migliorare la tenuta all'acqua.
Può facilmente contenere tutti gli attrezzi di cui abbiamo bisogno in un viaggio, la bomboletta di gonfia e ripara, il kit di riparazione tubless, un mini compressore oppure l'antipioggia sempre utile.

Thanks to its generous dimensions, this box entirely in aluminum and TIG welded by expert hands offers an exceptional capacity of almost 6 liters.
The mounting kit includes the two brackets to fix it to the bike frame and the necessary screws.
Painted with epoxy powder, it is equipped with a gasket to improve water tightness.
It can easily contain all the tools we need on a trip, the inflate and repair canister, the tubless repair kit, a mini compressor or the always useful rain cover.

Caratteristiche		Features
Codice articolo Antracite	SM3035450	Anthracite article code
Dimensioni mm	220x100x320	Size mm
Peso	1,2 Kg	Weight

Paracoppa V85TT
Sump guard V85TT

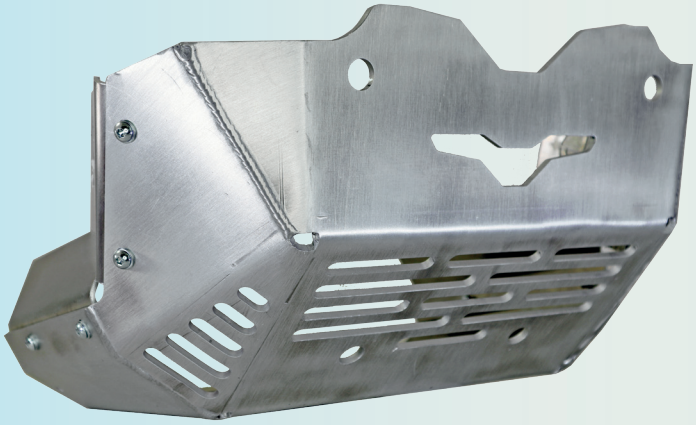

Il paracoppa è l'elemento che protegge la parte più importante della nostra moto, la coppa dell'olio. Garantisce ampia protezione sia alla coppa che ai collettori di scarico, fornendo una solida struttura grazie al suo spessore di ben 5mm.
Prodotto in lega di alluminio strutturale "Paraluman" con caratteristiche di robustezza e grande resistenza alla corrosione, viene saldato a TIG da un artigiano con esperienza pluriennale creando così un'opera d'arte da applicare alla vostra moto.
Le ampie griglie favoriscono il raffreddamento della coppa dell'olio e degli scarichi, il paracoppa stesso al tatto non raggiunge mai una temperatura elevata anche dopo svariate ore di utilizzo. La superfice delle griglie di ben 110 cm2, offre un passaggio d'aria triplo rispetto al para coppa originale.
Un prodotto così robusto non poteva essere fissato solo agli attacchi originali, quindi, l'abbiamo dotato di due attacchi aggiuntivi direttamente al telaio della moto in modo tale da distribuire e assorbire le forze di un impatto su più punti.
Per preservare negli anni la sua bellezza e durabilità viene verniciato a polvere anti graffio e ricotto a forno.

Disponibile in due colorazioni : Verniciato Antracite (nero) e Grezzo (grigio alluminio)

The sump guard is the element that protects the most important part of our bike, the oil sump. It guarantees ample protection to both the sump and the exhaust manifolds, providing a solid structure thanks to its 5mm thickness.
Produced in structural aluminium alloy "Paraluman" with characteristics of strength and great resistance to corrosion, it is TIG welded by a craftsman with many years of experience thus creating a work of art to be applied to your motorcycle.
The large grids favour the cooling of the oil sump and the drains, the sump guard itself never reaches a high temperature even after several hours of use. The surface of the grids of 110 cm2, offers a triple air passage compared to the original cup cover.
Such a sturdy product could not be fixed only to the original attachments; therefore, we have equipped it with two additional attachments directly to the bike frame in such a way as to distribute and absorb the forces of an impact on multiple points.
To preserve its beauty and durability over the years, it is anti-scratch powder coated and oven annealed.

Available in two colours: Anthracite (black) painted and Raw (aluminium grey).

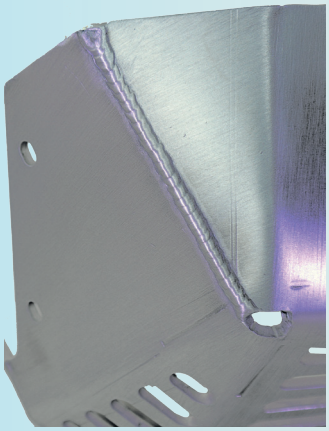

YouTube

Caratteristiche		Features
Codice articolo Antracite	SM6020150	Anthracite article code
Codice articolo grezzo	SM6010158	Raw article code
Dimensioni mm	570X420X200	Size mm
Peso	3,5 Kg	Weight

Estensione paracoppa V85TT
Sump guard extension V85TT

Se la tua voglia di avventura prosegue anche in single track allora non puoi fare a meno di questo accessorio.
La superfice piatta permette di scivolare su di un ostacolo; è ben supportata da due ampie staffe in acciaio strutturale e fissata al paracoppa stesso. Può essere montato anche con il catalizzatore originale. Prodotto in lega di alluminio strutturale “Paraluman” con caratteristiche di robustezza e grande resistenza alla corrosione, in spessore 5 mm, viene poi verniciato a polvere anti graffio che ne aumenta la durabilità e la bellezza.

Disponibile in due colorazioni : Verniciato Antracite (nero) e Grezzo (grigio alluminio)

If your desire for adventure continues even in single track then you can’t do without this accessory.
The flat surface allows you to slide over an obstacle; it is well supported by two large structural steel brackets and fixed to the sump guard itself. It can also be fitted with the original catalyst. Produced in “Paraluman” structural aluminum alloy with characteristics of robustness and great resistance to corrosion, 5 mm thick, it is then painted with anti-scratch powder which increases its durability and beauty.

Available in two colors: Anthracite (black) painted and Raw (aluminum gray) .

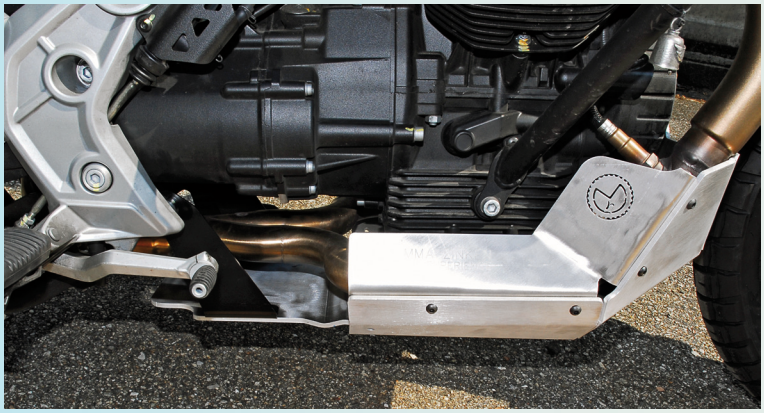

YouTube

Caratteristiche		Features
Codice articolo Antracite	SM6040150	Anthracite article code
Codice articolo Grezzo	SM6040158	Raw article code
Dimensioni mm	245X250X10	Size mm
Peso	1,6 Kg	Weight

Piastra portapacchi 85 TT
Roof rack plate 85 TT

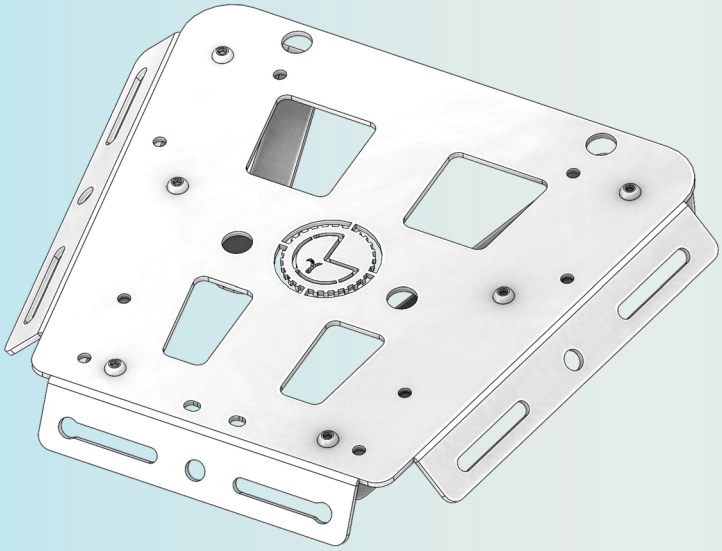

La piastra porta pacchi è perfetta per le borse morbide. Provvista di ampie feritoie dove far passare le cinghie, è predisposta con i fori per alloggiare il sistema di ritenuta del bauletto MonoKey di Givi. Prodotto in lega di alluminio strutturale 5754 dalla grande robustezza e resistenza alla corrosione, in spessore 3 mm, viene poi verniciato a polvere anti graffio che ne aumenta la durabilità e la bellezza.
La piastra è supportata da due ampie staffe in acciaio strutturale così da reggere il peso del vostro carico anche su terreni accidentati, assicurando così la resistenza anche in caso di borse o bauletto a pieno carico.

The parcel plate is perfect for soft bags. Equipped with large slits for the straps to pass, it is prepared with holes to house the Givi MonoKey top case restraint system. Produced in structural aluminium alloy 5754 with great strength and corrosion resistance, 3 mm thick, it is then painted with anti-scratch powder which increases its durability and beauty.
The plate is supported by its large structural steel brackets so as to support the weight of your load even on rough terrain, thus ensuring resistance even in the case of fully loaded bags or cases.

Caratteristiche		Features
Codice articolo Antracite	SM3025150	Anthracite article code
Dimensioni mm	250x25x280	Size
Peso	1,7 Kg	Weight

Piastra borse rotolo 85 TT
Plate bags roll 85 TT

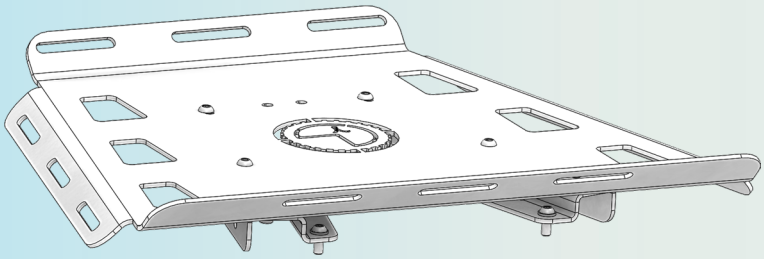

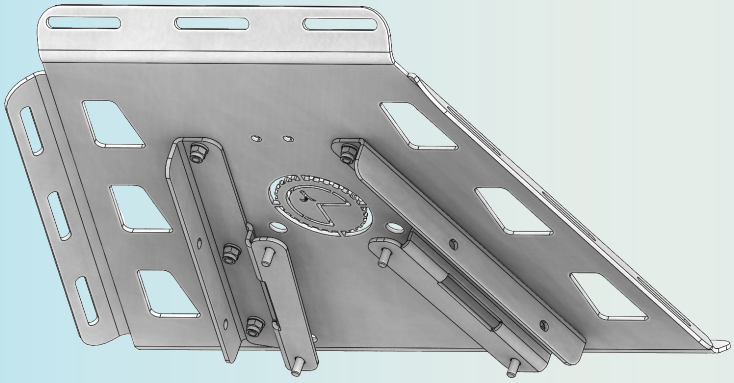

La piastra borse rotolo 85 TT è studiata appositamente per le borse rotolo, ampia e capiente puù alloggiare comodamente le borse più grandi proprie del moto viaggiatore. Provvista di ampie feritoie dove far passare le cinghie e fissare in sicurezza il vostro bagaglio. Prodotto in lega di alluminio strutturale 5754 dalla grande robustezza e resistenza alla corrosione, in spessore 3 mm, viene poi verniciato a polvere anti graffio che ne aumenta la durabilità e la bellezza.
La piastra è supportata da due ampie staffe in acciaio strutturale così da reggere il peso del vostro carico anche su terreni accidentati.

The bags roll 85 TT plate is specially designed for roll bags. Equipped with large slits where you can pass the straps and secure your luggage. Produced in structural aluminium alloy 5754 with great strength and corrosion resistance, 3 mm thick, it is then painted with anti-scratch powder which increases its durability and beauty.
The plate is supported by two large structural steel brackets to support the weight of your load even on rough terrain.

Caratteristiche		Features
Codice articolo Antracite	SM3025350	Anthracite article code
Dimensioni mm	400x25x285	Size
Peso	2,2 Kg	Weight

Regolazione cupolino V85TT
Windscreen adjustment V85TT

Coppia di pomoli permettono una regolazione rapida e manuale del cupolino della Vostra Moto Guzzi V85TT senza l'uso di scomode chiavi.

Pair of knobs allow quick and manual adjustment of the windshield of your Moto Guzzi V85TT without the use of uncomfortable keys.

Caratteristiche		Features
Codice articolo	SM4031830	Article Code
Dimensioni mm	45x60	Size
Peso	0,08 Kg	Weight

Barra cockpit per Moto Guzzi V85TT
Cockpit bar for Moto Guzzi V85TT

Barra cockpit progettata appositamente per Moto Guzzi v85TT, per consultare un navigatore non bisognerà più distogliere lo sguardo dalla strada, sarà tutto facilmente accessibile. Il suo carattere minimal è appositamente pensato per il fissaggio del GPS o dello smartphone ad una distanza ottimale per il montaggio dello stesso e portarlo in posizione ergonomica. Il diametro 11mm è l'attacco standard dei più comuni supporti per smartphone o GPS. Costruita in acciaio verniciato a polvere e lega di alluminio ad alta resistenza meccanica offre una rigidità strutturale elevatissima, supporta tranquillamente un TomTom rider o un Garmin.

Cockpit bar specially designed for Moto Guzzi v85TT, to consult a navigator you will no longer have to take your eyes off the road, everything will be easily accessible. Its minimal character is specially designed for fixing the GPS or smartphone at an optimal distance for mounting it and bringing it to an ergonomic position. The 11mm diameter is the standard attachment of the most common smartphone or GPS mounts. Made of powder-coated steel and high mechanical strength aluminium alloy, it offers very high structural rigidity, easily supports a TomTom rider or a Garmin.

Caratteristiche		Features
Codice articolo	SM2161160	Article Code
Dimensioni mm	190x25x11	Size
Peso	0,12 Kg	Weight

Faretti supplementari fendinebbia con attacco a tubolare
Additional spotlights fog lights with tubular attachment

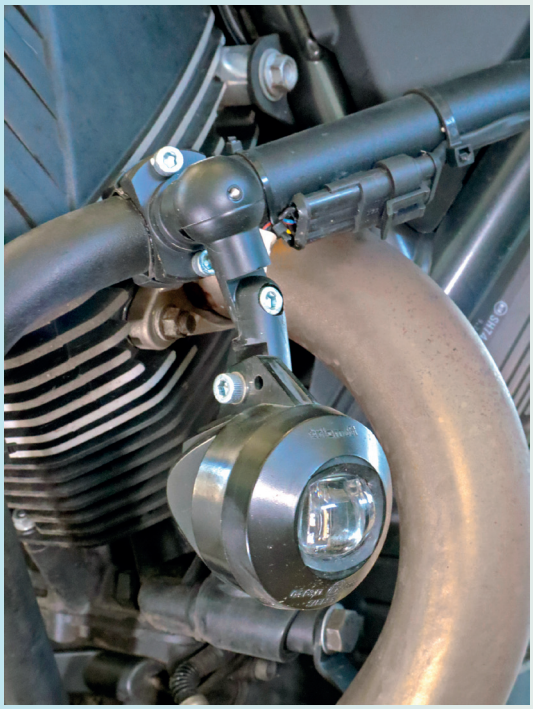

I fari supplementari sono un accessorio che migliora la visibilità del veicolo, non solo in termini di migliore visibilità notturna ma anche per essere maggiormente visti dalle auto che incrociamo. Con la soluzione di fissaggio a tubolare aumentiamo la distanza tra il faro principale e i faretti così da avere un impatto visivo maggiore e una migliore visibilità.
Importante è che siamo omologati così da non essere di disturbo per le auto che sopraggiungono e non incappare in sanzioni anche gravi.
Coppia di faretti fendinebbia Made in Italy, con tecnologia LED ed omologati ad alta luminosità ed efficienza.
Supporto per tubo diametro 22-25 mm creato dal pieno al CNC in lega leggera Ergal con grande cura offre grande resistenza e durata nel tempo e la possibilità di totale regolazione in tutte le direzioni del faretto.

The additional headlights are an accessory that improves the visibility of the vehicle, not only in terms of better night visibility but also to be seen more by the cars we cross. With the tubular fixing solution, we increase the distance between the main headlight and the spotlights so as to have a greater visual impact and better visibility.
Important is that we are homologated so as not to be disturbing for the cars that come and not to incur even serious penalties.
Pair of Made in Italy fog lights, with LED technology and approved for high brightness and efficiency. Support for tube diameter 22-25 mm created from solid to CNC in light alloy Ergal with great care offers great resistance and durability over time and the possibility of total adjustment in all directions of the spotlight.

Caratteristiche		Features
Codice articolo	SM1032550	Article Code
Luminosità	2000 lumen	Brightness
Power assorbita	7 W / 2A	Power absorbed
Dimensioni mm	140x70x110	Size
Peso	0,6 Kg	Weight

Interruttore luci ausiliario attacco con staffa da specchietto
Auxiliary mirror light switch

Interruttore ausiliario per faretti a led, permette di gestire i faretti senza mai staccare la mano dal manubrio. Porta i comandi esattamente sopra al devio luci originale della vostra moto.
Dotato di led per segnalare l'accensione dei faretti.
Si monta all'attacco dello specchietto di sinistra, la piastra di fissaggio e il supporto sono predisposti di asole e più posizioni per avvitarlo cosi da trovare la posizione migliore
Viene fornito con le viti per il montaggio e un metro di cavo
Creato con tecnica F.D.M.

Auxiliary switch for led spotlights, allows you to manage the spotlights without ever taking your hand off the handlebar. Bring the controls exactly above the original light switch of your bike.
Equipped with LEDs to signal the switching on of the spotlights.
It is mounted on the attachment of the left mirror, the fixing plate and the support are equipped with slots and multiple positions to screw it in order to find the best position
Comes with mounting screws and a meter of cable.
Created with F.D.M. technology.

Caratteristiche		Features
Codice articolo	SM1021010	Article Code
Dimensioni mm	90x100x60	Size
Peso	0,17 Kg	Weight

Estensione barra cockpit
Cockpit bar extension

Ideale per tutte le moto che hanno il traversino da 11 mm sopra la strumentazione ma al quale è difficile arrivarci o è troppo basso per montare i comuni supporti in commercio
Viene fornito con le viti per il montaggio
Disponibile per tubolari 10, 11, 12mm
Creato con tecnica F.D.M.

Ideal for all motorcycles that have an 11 mm crossbar above the instrumentation but which is difficult to reach or is too low to mount the common supports on the market
Comes with screws for mounting
Available for 10, 11, 12mm tubulars
Created with F.D.M. technology

Caratteristiche		Features
Codice articolo	SM2141210	Article Code
Dimensioni mm	77x100x30	Size
Peso	0,06 Kg	Weight

Scatola porta attrezzi universale
Universal Tool case

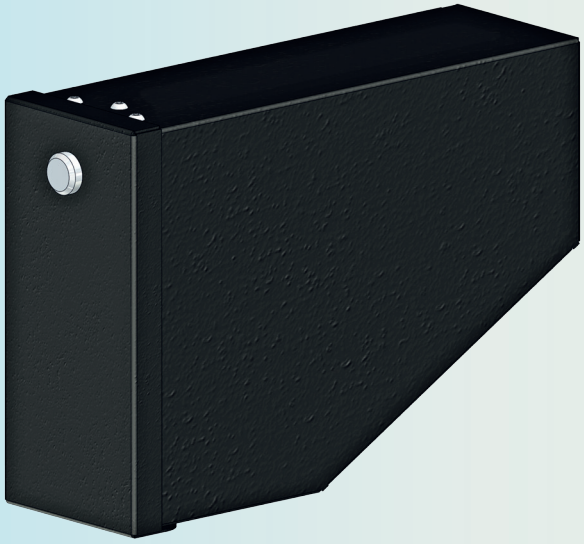

Grazie alle sue generose dimensioni questa scatola interamente in alluminio e saldata a TIG da mani esperte offre una eccezionale capienza di quasi 6 litri.
Può essere facilmente montata sia con la parte smussata in alto che in basso per meglio adattarsi alla vostra moto.
Forniamo nel kit di montaggio 3 fasce metalliche rivestite in gomma per tubo da 8 a 12 mm,tre per tubo da 16 a 22 mm e tre distanziali in teflon per il montaggio su ogni tipo di telaio porta valige laterali. il sistema di chiusura a serratura può essere montato sia verso il basso che verso l'alto nella scatola in modo da lasciare la serratura nella posizione a voi più comoda.
Verniciata a polvere epossidica, è provvista di guarnizione per migliorare la tenuta all'acqua.
Può facilmente contenere tutti gli attrezzi di cui abbiamo bisogno in un viaggio, la bomboletta ripara pneumatici, il kit di riparazione tubless, un mini compressore oppure l'antipioggia sempre utile; il montaggio è semplice basteranno una matita per segnare la posizione dei fori delle viti e un trapano per forare il toolbox nella posizione corretta per la vostra moto.

Thanks to its generous dimensions, this box entirely in aluminum and TIG welded by expert hands offers an exceptional capacity of almost 6 liters.
It can be easily mounted with both the beveled part at the top and at the bottom to better adapt to your bike.
In the assembly kit we supply 3 rubber-coated metal bands for tubes from 8 to 12 mm, three for tubes from 16 to 22 mm and three Teflon spacers for mounting on any type of side case holder frame. the locking system can be mounted both downwards and upwards in the box in order to leave the lock in the most comfortable position for you.
Painted with epoxy powder, it is equipped with a gasket to improve water tightness.
It can easily contain all the tools we need on a trip, the tire repair canister, the tubless repair kit, a mini compressor or the always useful rain cover; assembly is simple, a pencil is enough to mark the position of the screw holes and a drill to drill the toolbox in the correct position for your bike.

Caratteristiche		Features
Codice articolo	SM3035350	Article Code
Dimensioni mm	220x100x320	Size
Peso	1,2 Kg	Weight

Supporto navigatore e accessori
Navigator support and accessories

Supporto per montare navigatori e porta smartphone con attacco sferico 25mm. Dimensioni ridotte così da poter essere montato in ogni posizione anche su quelle moto dove la barra cockpit è pressoché irraggiungibile. Estrema facilità di montaggio tutte le viti sono fornite nella confezione.

Support to mount navigators and smartphone holder with 25mm spherical connection. Small size so that it can be mounted in any position even on those bikes where the cockpit bar is almost unreachable. Extremely easy to assemble, all screws are supplied in the package.

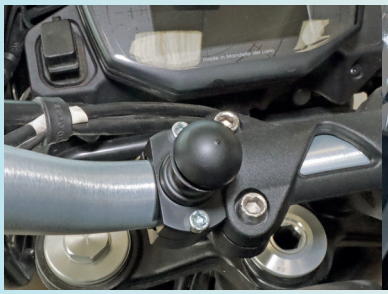

Caratteristiche	Dimensioni Ø Size	Codice articolo Article Code	Features
	10 - 12 mm	SM2021250	
	22 - 25 mm	SM2022550	
	28 - 30 mm	SM2023050	

Adattatore per attacchi sferici
Spherical attachment adapter

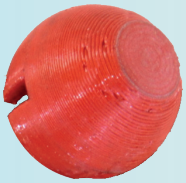

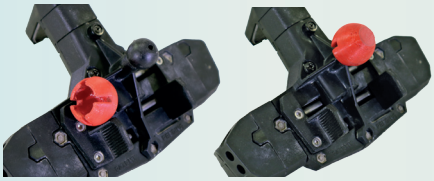

Adattatore per attacchi sferici, porta la misura da 16mm a 25 mm

Adapter for ball attachments, takes the size from 16mm to 25mm
Created with F.D.M. technology

Caratteristiche		Features
Codice articolo	SM2062553	Article Code
Dimensioni mm	Ø 25	Size
Peso	0,01 Kg	Weight

“La Virgola “ Estensione manubrio
“La Virgola “ Handlebar extension

Ergonomicità e visibilità sono le basi che hanno dato vita alla Virgola, infatti anche con casco indossato i più comuni porta smartphone e custodie sono visibili e a portata di mano. L’attacco su cui fissare la custodia è diametro 22mm come il manubrio occupa uno spazio minimo sul manubrio a tutti i tipi di moto naked e sportive comprese. Creato con una macchina CNC in robusto alluminio verniciato poi a polvere, permette una regolazione in molteplici posizioni. Viene fornito con le viti per il montaggio, disponibile in diverse misure per i manubri in commercio.

Ergonomics and visibility are the foundations that gave life to the “Virgola”, in fact even with the helmet worn the most common smartphone holders and cases are visible and within reach. The stem on which to fix the case is 22mm in diameter as the handlebar takes up minimal space on the handlebar for all types of naked and sports bikes including. Created with a CNC machine in sturdy aluminium and then powder coated, it allows adjustment in multiple positions. It comes with mounting screws, available in different sizes for handlebars on the market.

Caratteristiche	Dimensioni Ø Size	Codice articolo Article Code	Features
	22 - 25 mm	SM2152550	
	28 - 30 mm	SM2152810	

Torre navigazione rally universale
Universal rally navigation tower

La Torre Navigazione Rally universale è nata dall'esigenza di trasformare le nostre amate moto da enduro in rally bike a tutti gli effetti dando però un occhio di riguardo al portafogli. Potrai finalmente anche tu portare la tua vecchia enduro agli eventi motorally senza dover montare quelle scomode piastre a manubrio. Predisposta per il montaggio dei trip master ICO o RNS si può scegliere in fase di acquisto se il modello per porta Roadbook F2R, MigTec oppure la versione per strumenti digitali che ha la predisposizione per la presa USB.
La torre navigazione è completa di cupolino in policarbonato anti urto e anti antigraffio di spessore 5 mm e fanale omologato montati su gommini antivibranti.
Struttura in lega leggera ad alta resistenza 5745 "paraluman, leggerissimo e di grande durata.
Questa struttura è stata studiata appositamente per avere molte possibilità di regolazione, tutta la torre è possibile regolarla sia in altezza a piacimento sia in inclinazione fino a 5 gradi così come le piastre montate su di essa hanno totale libertà di regolazione.
Verniciato nero opaco a polvere e ricotto in forno.
Il montaggio è semplice una volta smontato l'avantreno della moto avendo il canotto di sterzo spoglio e libero basterà praticare due piccoli fori da 7 mm sul canotto di sterzo seguendo la dima di foratura fornita, inserire da dentro il canotto la contropiastra avente i perni filettati e bloccare dall'esterno il supporto sul canotto stesso, frapponendo la gomma anti scivolo fornita.

The universal Rally navigation tower was born from the need to transform our beloved enduro motorcycles into full-fledged rally bikes while keeping an eye on the wallet. You too can finally take your old enduro to moto rally events without having to mount those uncomfortable handlebar plates. Prepared for the mounting of ICO or RNS trip masters, during the purchase phase, you can choose whether the model for Roadbook Holder F2R, MigTec or the version for digital instruments that has the predisposition for the USB socket.
The navigation tower is complete with a 5 mm thick anti-shock and anti-scratch polycarbonate windshield and an approved light mounted on vibrating rubber pads.
High resistance 5745 "Paraluman light alloy structure, very light and long-lasting.
This structure has been specifically designed to have many adjustment possibilities, the whole tower can be adjusted both in height and in inclination up to 5 degrees as well as the plates mounted on it have total freedom of adjustment.
Matt black powder coated and annealed in the oven.
Assembly is simple once the front end of the bike has been disassembled with the steering head free and bare, just drill two small 7 mm holes on the steering head following the drilling template provided, insert the counter plate with the threaded pins from inside the head tube. and block from the outside the support on the dinghy itself, interposing the anti-slip rubber provided.

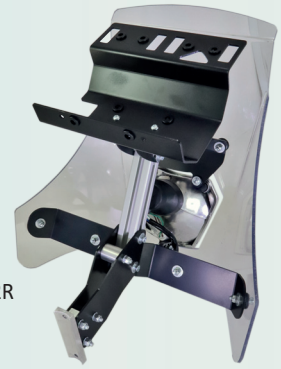

F2R

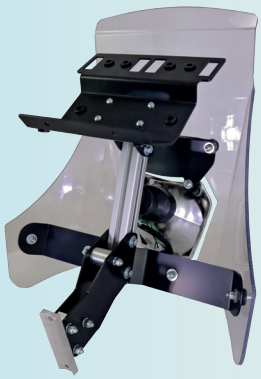

MigTec

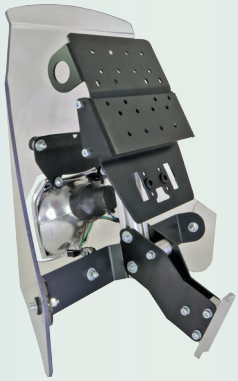

GPS Nav

YouTube

Caratteristiche Features	Dimensioni mm Size mm	Codice articolo Article Code	
F2R	420x300x500	SM6010150	
MiglTec	420x300x500	SM6010250	
GPS Nav	420x300x500	SM6010350	

Kit piastra NAV per Torre navigazione rally universale
NAV plate kit for universal rally navigation tower

F2R

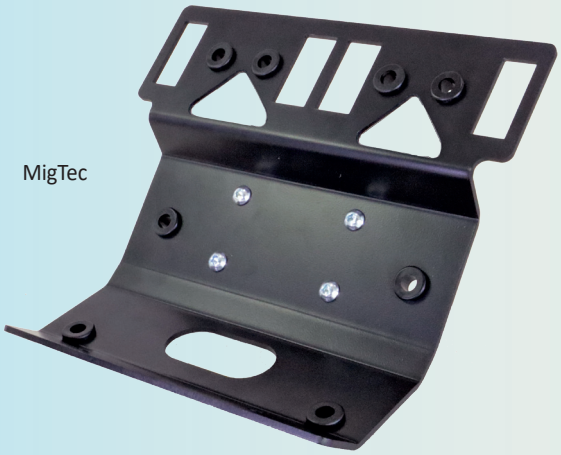

MigTec

GPS Nav

Se avete acquistato una torre di navigazione Rally Gamma Zinken Sport experience e poi decidete di dotarvi di un diverso sistema di navigazione potete farlo senza problemi. Abbiamo previsto un Kit apposito per ogni sistema di navigazione e la possibilità di montarlo sul telaio della Torre di navigazione Rally universale .
Tutte le piastre sono predisposta per il passaggio dei cavi e il montaggio dei trip master ICO o RNS sia per il modello per porta Roadbook F2R, MigTec. Nella versione per strumenti digitali NAV Gps abbiamo la predisposizione per la presa USB e la piastra per montare due smartphone in orizzontale o verticale o un grande tablet e naturalmente il tachimetro e contagiri digitale o un Trip master.
Le piastre sono in lega leggera ad alta resistenza 5745 “Paraluman”, permette numerose regolazioni sia in altezza che in apertura, leggerissimo e di grande durata. Verniciato nero opaco a polvere e ricotto in forno.

If you have purchased a Rally Gamma Zinken Sport experience navigation tower and then decide to equip yourself with a different navigation system, you can do it without problems.
We have provided a specific kit for each navigation system and the possibility of mounting it on the frame of the universal Rally navigation tower.
All plates are designed for the passage of cables and the assembly of the ICO or RNS trip masters both for the Roadbook F2R, MigTec roadbook holder . In the version for NAV Gps digital instruments, we have the predisposition for the USB socket and the plate to mount two smartphones horizontally or vertically or a large tablet and of course the digital speedometer and tachometer or a Trip master.
The plates are in high resistance light alloy 5745 “Paraluman”, it allows numerous adjustments both in height and in opening, very light and of great duration. Matt black powder coated and annealed in the oven.

Caratteristiche Features	Dimensioni mm Size mm	Codice articolo Article Code	
F2R	200x200x50	SM4010150	
MigTec	220x200x50	SM4010250	
GPS Nav	270x220x70	SM4010350	

Set fastener per torre nav
Fastener set for nav tower

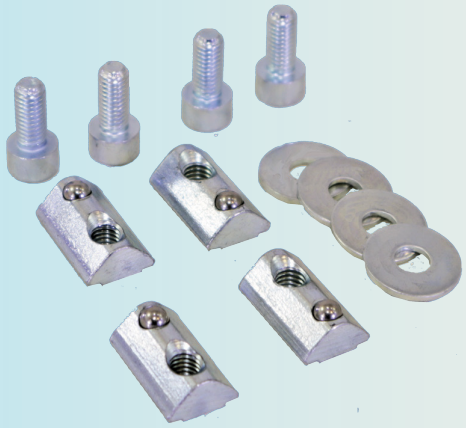

Set fastener per il fissaggio sul profilo di struttura della torre di navigazione. Filetto M6 forniamo 4 pz con viti e rondelle.

Fastener set for fixing on the navigation tower structure profile. M6 thread we supply 4 pcs with screws and washers.

Caratteristiche		Features
Codice articolo Antracite	SM4010550	Anthracite article code
Dimensioni mm	M 6	Size
Peso	0,06 Kg	Weight

Adattatore NAV per piastra Roadbook
NAV adapter for Roadbook plate

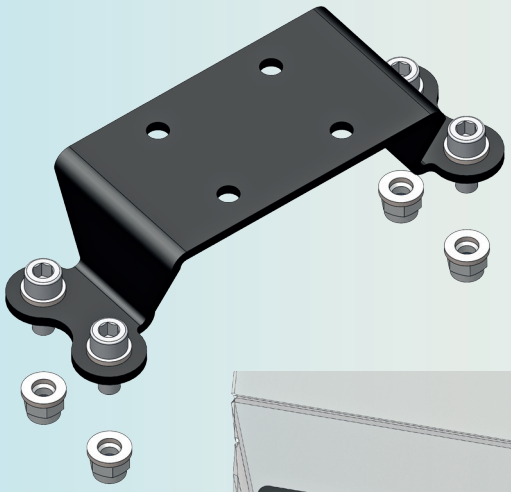

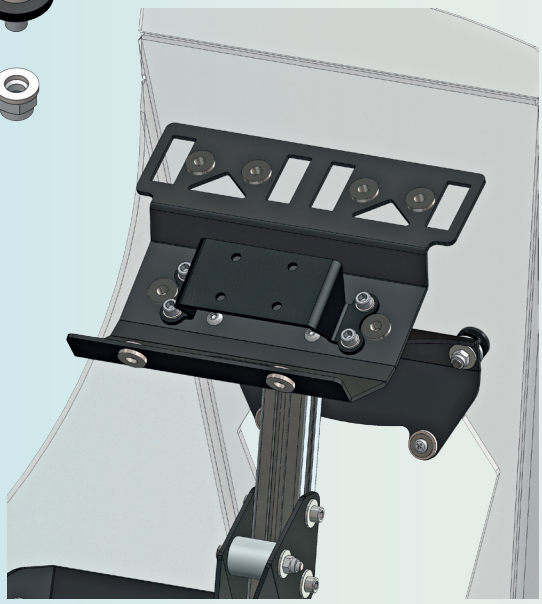

Con questo adattatore potrete montare supporti GPS sulla piastra porta Roadbook. Prodotto in lega di alluminio strutturale 5754 dalla grande robustezza e resistenza alla corrosione, in spessore 3 mm, viene poi verniciato a polvere anti graffio che ne aumenta la durabilità e la bellezza.
Viene fornito con le viti per il suo fissaggio.

With this adapter, you can mount GPS supports on the Roadbook holder plate. Produced in structural aluminium alloy 5754 with great strength and corrosion resistance, 3 mm thick, it is then painted with anti-scratch powder which increases its durability and beauty.
It comes with screws for its fixing.

Caratteristiche		Features
Codice articolo Antracite	SM4010450	Anthracite article code
Dimensioni mm	90x50x35	Size
Peso	0,12 Kg	Weight

Piastra portapacchi ADV
Luggage rack plate ADV

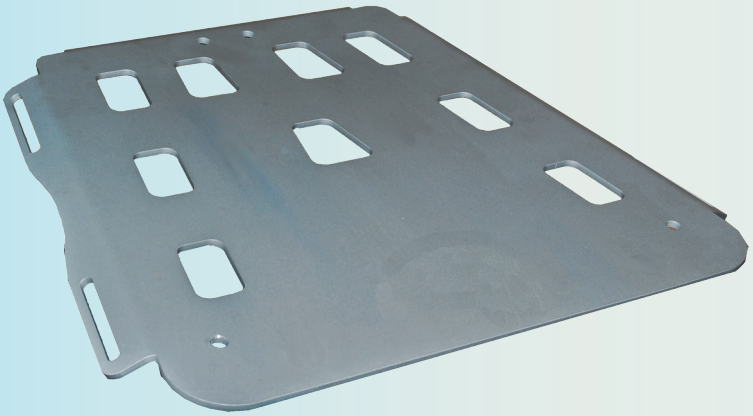

La piastra portapacchi è perfetta per le borse morbide. Provvista di ampie feritoie dove far passare le cinghie può supportare un peso di 4 Kg o più a seconda di come viene fissata e supportata dal telaio della moto. Prodotto in lega di alluminio strutturale 5754 dalla grande robustezza e resistenza alla corrosione, in spessore 3 mm.
La piastra deve essere forata in corrispondenza al telaio, forniamo le viti per il suo fissaggio.

The luggage carrier plate is perfect for soft bags. Equipped with large slots were to pass the belts, it can support a weight of 4 kg or more depending on how it is fixed and supported by the bike frame. Manufactured in structural aluminium alloy 5754 with great strength and corrosion resistance, 3 mm thick. The plate must be drilled in correspondence to the frame, we provide the screws for its fixing.

Caratteristiche		Features
Codice articolo Antracite	SM3025150	Anthracite article code
Dimensioni mm	280x250x25	Size
Peso	0,55 Kg	Weight

Coming soon next season...
stay tuned...

GAMMA ZINKEN

Viale Lombardia, 10/D
20081 Cassinetta di Lugagnano (MI)
Tel.+39-02 9425210 - Fax +39 02 9420622
info@gzsportexperience.it www.gammazinken.it